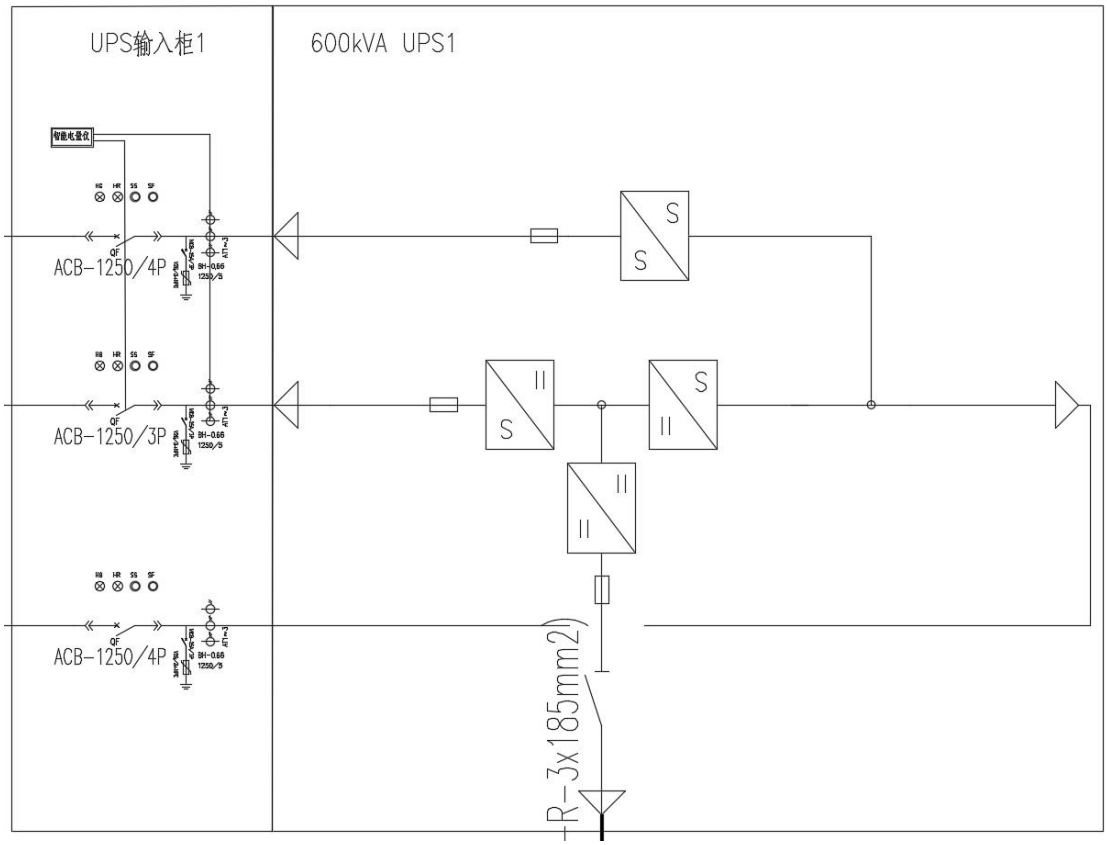
UPS输入柜1
600kVA UPS1
智能电量仪
ACB-1250/4P
ACB-1250/3P
ACB-1250/4P
-R-3x185mm2)

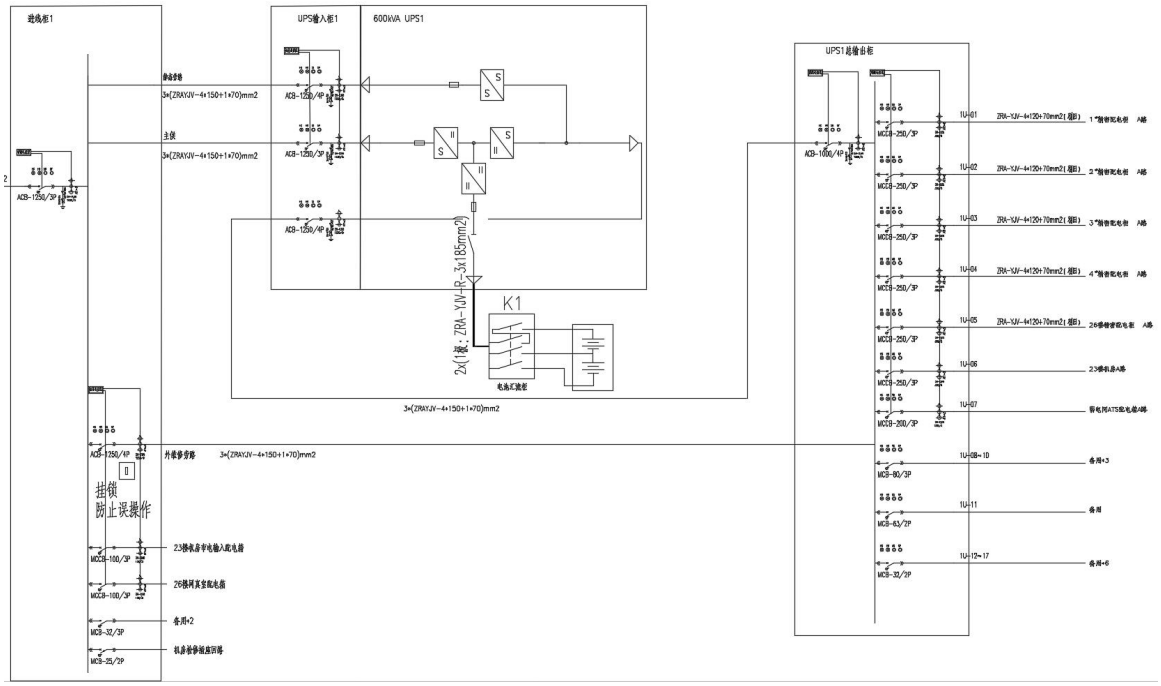
进线柜1
UPS输入柜1
600kVA UPS1
UPS1总输出柜
静旁市电
主供
3*(ZRAYJV-4*150+1*70)mm2
ACB-1250/3P
ACB-1250/4P
ACB-1250/3P
ACB-1250/4P
2x(每:ZRA-YJV-R-3x185mm2)
K1
电池汇流柜
3*(ZRAYJV-4*150+1*70)mm2
ACB-1250/4P
挂锁
防止误操作
MCCB-100/3P
MCCB-100/3P
MCB-32/3P
MCB-25/2P
ACB-100/4P
MCCB-250/3P
MCB-80/3P
MCB-63/2P
MCB-32/2P
备用+3
备用
备用+6