卷册检索号
E23S-D0201

图纸文件目录（首页）

500kV 平果变电站 施工图 阶段

电气 专业 第 02 卷 第 01 册

卷册名称 500kV平果变电站220kV平定I线线路保护改造

项目经理	
主设人/主勘人	
卷册负责人	
图 纸 34 张	打印件 0 本

序号	图 号	文 件 名 称	版本	张	本	备注
1	E23S-D0201-001	卷册说明		1		
2	E23S-D0201-002	220kV第三串CT回路图		1		
3	E23S-D0201-003	220kV平定I线通道接口示意图		1		
4	E23S-D0201-004	220kV平定I线主一保护柜屏面布置图		1		
5	E23S-D0201-005	220kV平定I线主一保护柜电源回路图		1		
6	E23S-D0201-006	220kV平定I线主一保护柜网络及对时回路图		1		
7	E23S-D0201-007	220kV平定I线主一保护柜电流电压回路图		1		
8	E23S-D0201-008	220kV平定I线主一保护柜输入回路图一		1		
9	E23S-D0201-009	220kV平定I线主一保护柜输入回路图二		1		
10	E23S-D0201-010	220kV平定I线主一保护柜输入回路图三		1		
11	E23S-D0201-011	220kV平定I线主一保护柜出口回路图一		1		
12	E23S-D0201-012	220kV平定I线主一保护柜出口回路图二		1		
13	E23S-D0201-013	220kV平定I线主一保护柜出口回路图三		1		
14	E23S-D0201-014	220kV平定I线主一保护柜出口回路图四		1		
15	E23S-D0201-015	220kV平定I线主一保护柜信号回路图一		1		
16	E23S-D0201-016	220kV平定I线主一保护柜信号回路图二		1		
17	E23S-D0201-017	220kV平定I线主一保护柜信号回路图三		1		
18	E23S-D0201-018	220kV平定I线主二保护柜屏面布置图		1		
19	E23S-D0201-019	220kV平定I线主二保护柜电源回路图		1		
20	E23S-D0201-020	220kV平定I线主二保护柜网络及对时回路图		1		
21	E23S-D0201-021	220kV平定I线主二保护柜电流电压回路图		1		
22	E23S-D0201-022	220kV平定I线主二保护柜输入回路图一		1		

注:

图纸文件目录（续页）

500kV 平果变电站 施工图 阶段 电气 专业 第 02 卷 第 01 册

序号	图 号	文 件 名 称	版本	张	本	备注
23	E23S-D0201-023	220kV平定I线主二保护柜输入回路图二		1		
24	E23S-D0201-024	220kV平定I线主二保护柜出口回路图一		1		
25	E23S-D0201-025	220kV平定I线主二保护柜出口回路图二		1		
26	E23S-D0201-026	220kV平定I线主二保护柜信号回路图一		1		
27	E23S-D0201-027	220kV平定I线主二保护柜信号回路图二		1		
28	E23S-D0201-028	220kV线路光纤保护接口屏屏面布置图		1		
29	E23S-D0201-029	220kV线路光纤保护接口屏电源回路图一		1		
30	E23S-D0201-030	220kV线路光纤保护接口屏电源回路图二		1		
31	E23S-D0201-031	220kV平定I线主一保护柜左侧端子排图		1		
32	E23S-D0201-032	220kV平定I线主一保护柜右侧端子排图		1		
33	E23S-D0201-033	220kV平定I线主二保护柜左侧端子排图		1		
34	E23S-D0201-034	220kV平定I线主二保护柜右侧端子排图		1		

版权所有，不得翻印
图形文件名

卷册说明

一. 500kV平果变电站220kV平定I线线路保护改造本期将更换220kV平定I线主一保护、220kV平定I线主二保护。

二. 220kV平定I线主一保护柜由南瑞继保提供，其内部包含一台PCS-931A2-N线路差动保护装置和一台FOX-41SC光纤接口装置，屏柜放置于主控楼继电器室127P屏位；220kV平定I线主二保护柜由北京四方提供，其内部包含一台CSC-103A2-N数字式超高压线路保护装置和一台CSY-102AX远方信号传输装置，屏柜放置于主控楼继电器室128P屏位，220kV线路光纤保护接口屏由南瑞继保提供，其内部包含两台MUX-2MD数字信号复用接口装置（南瑞继保提供）和两台CSC-186数字信号复用接口装置（北京四方提供），屏柜放置于载波机房设备室D010。

三.本期线路保护装置采用双套复用2M光纤通道。

四.本卷册仅示意与本期保护改造有关的图纸，其他部分不在本期出图范围内，且本期所有电缆均新增，新增电缆的尾缀都带N。

五.本卷册所有对侧设备的端子号仅供参考，具体端子号由现场确定。

中国电力工程顾问集团中南电力设计院有限公司 CENTRAL SOUTHERN CHINA ELECTRIC POWER DESIGN INSTITUTE CO., LTD. OF CHINA POWER ENGINEERING CONSULTING GROUP				500kV平果变电站	施工图
批准/审定		设 计		卷册说明	
审 核		比 例			
校 核		日 期		图 号	40-B1511-E23S-D0201-001

CPECC CSEPDI

297X420

版权所有，不得翻印

图形文件名

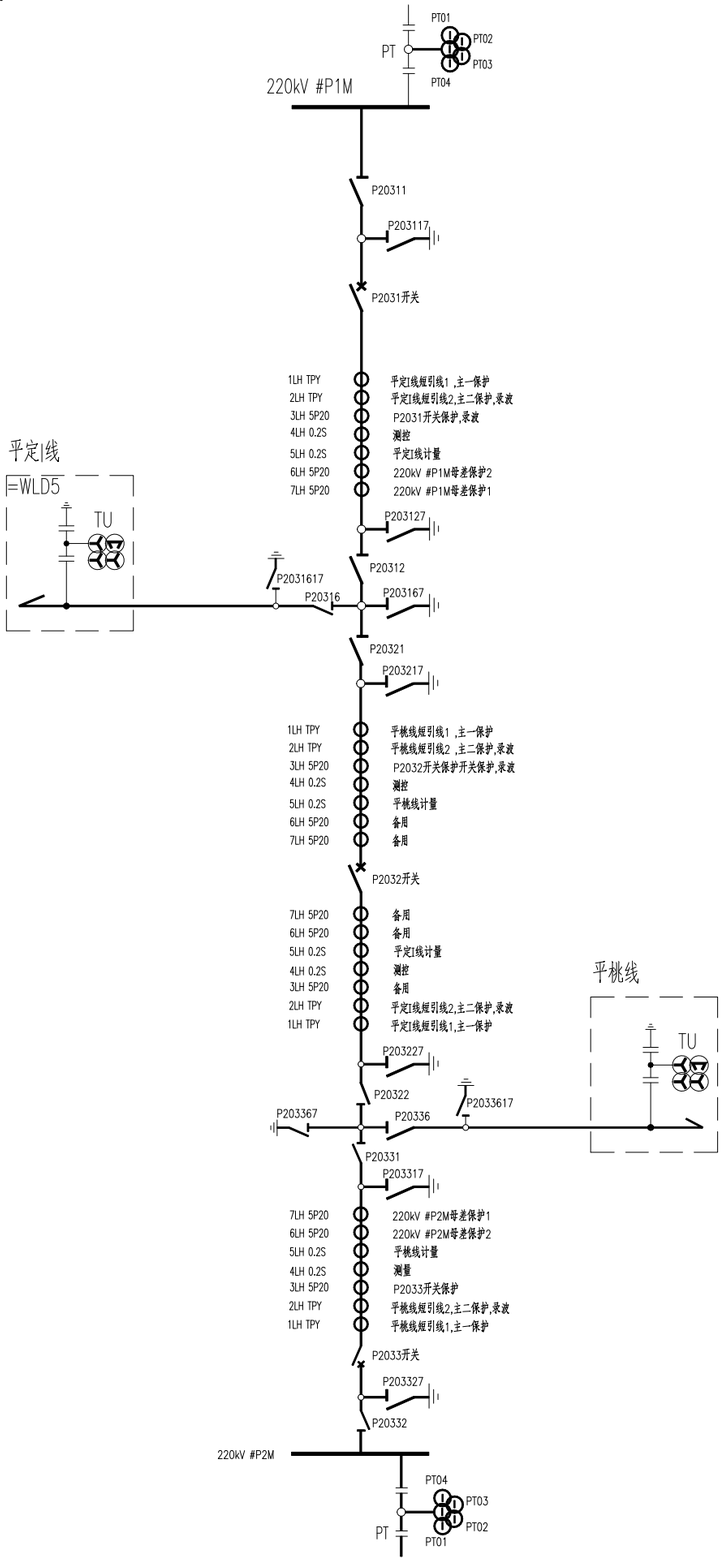

中国电力工程顾问集团中南电力设计院有限公司 CENTRAL SOUTHERN CHINA ELECTRIC POWER DESIGN INSTITUTE CO., LTD. OF CHINA POWER ENGINEERING CONSULTING GROUP				500kV平果变电站	施工图
批准/审定		设 计		220kV第三串CT回路图	
审 核		比 例			
校 核		日 期		图 号	40-B1511-E23S-D0201-002

CPECC CSEPDI

297X420

版权所有，不得翻印
图形文件名

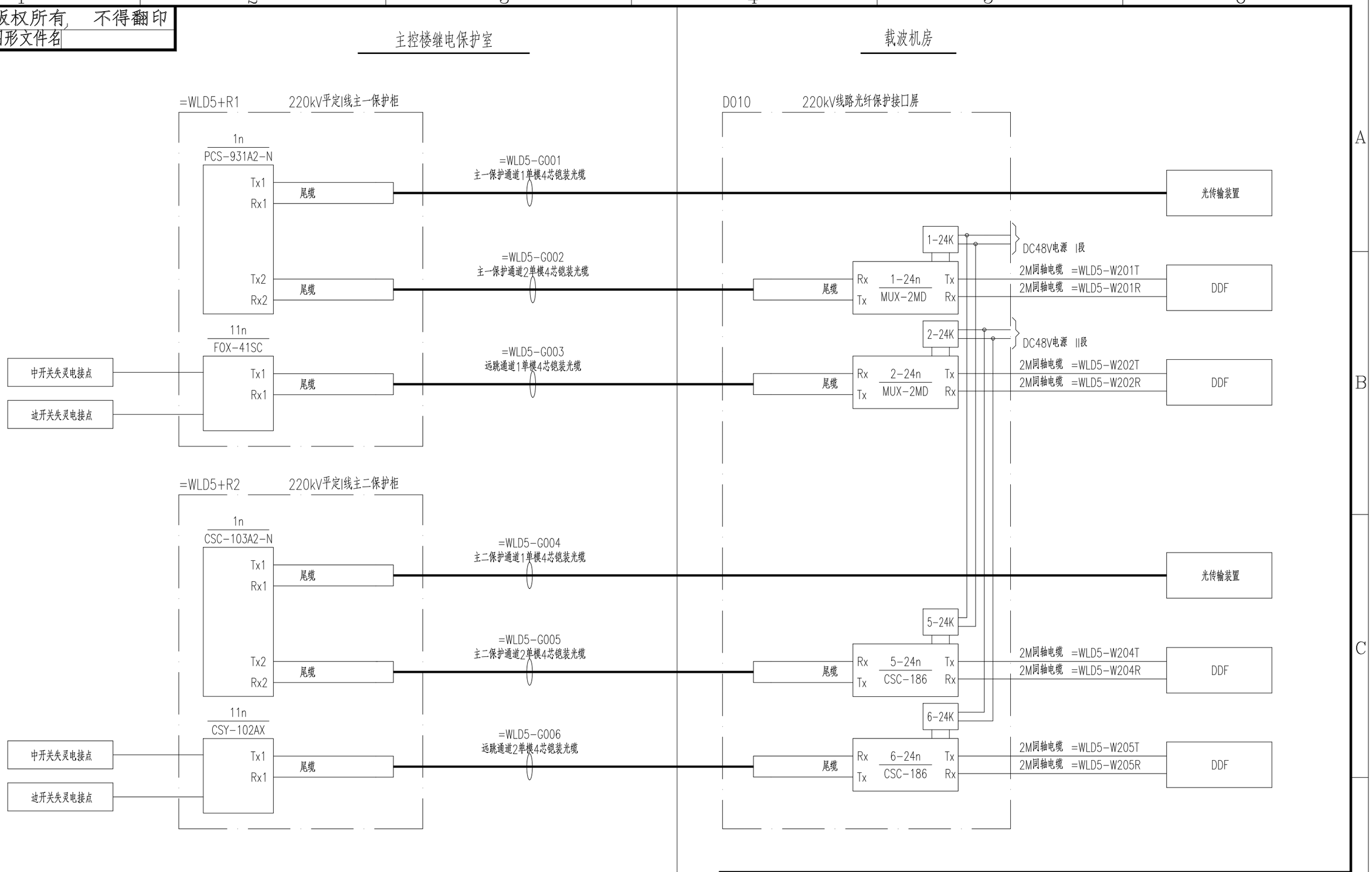

中国电力工程顾问集团中南电力设计院有限公司 CENTRAL SOUTHERN CHINA ELECTRIC POWER DESIGN INSTITUTE CO., LTD. OF CHINA POWER ENGINEERING CONSULTING GROUP				500kV平果变电站	施工图
批准/审定		设 计		220kV平定I线通道接口示意图	
审 核		比 例			
校 核		日 期		图 号	40-B1511-E23S-D0201-003

CPECC CSEPDI

297X420

版权所有，不得翻印
图形文件名

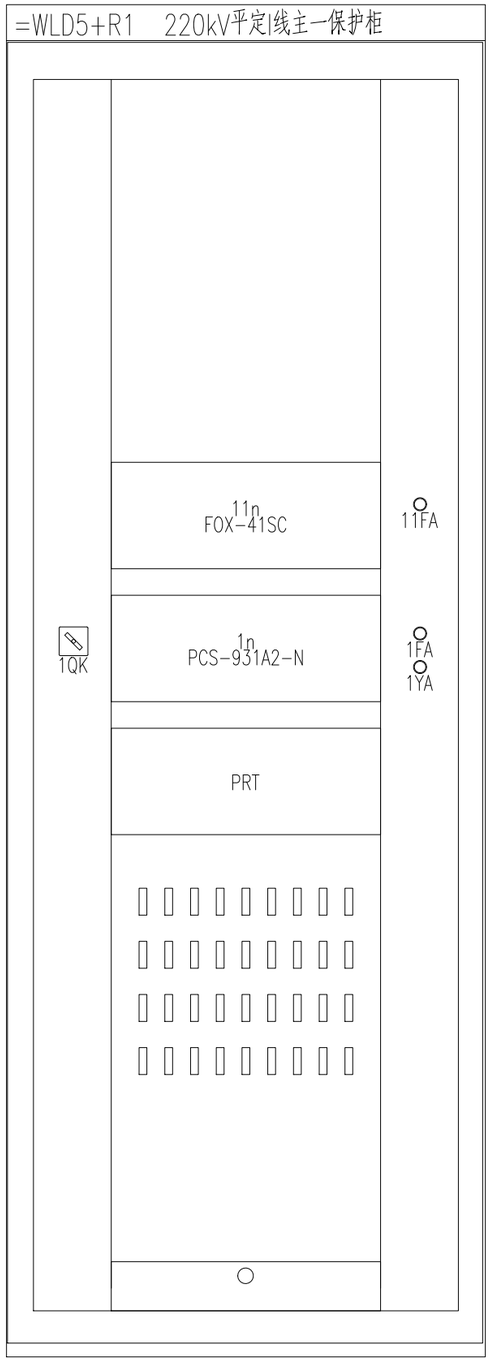

正面

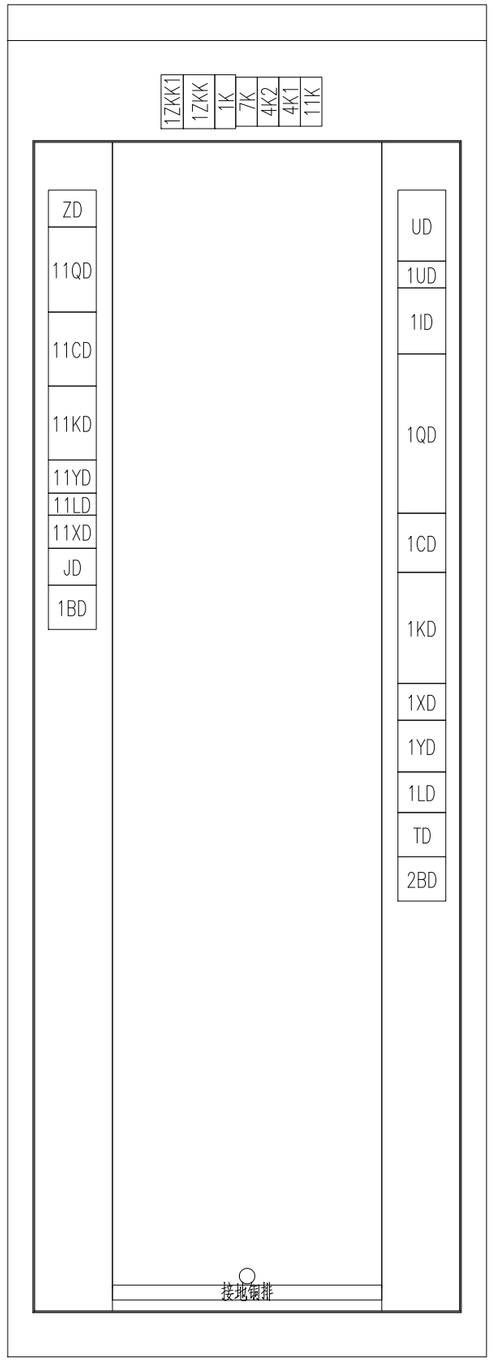

背面

序号	编号	名称	型号	数量	制造商
1	1n	线路差动保护装置	PCS-931A2-N-1A	1	南瑞继保
2	11n	光纤接口装置	FOX-41SC	1	南瑞继保
3	1FA;1YA;11FA	按钮	ELXAL5-10-10/203-G	3	伊莱克斯
4	1QK	转换开关	LW21-16/4.1689.6	1	伊莱克斯
5	1K;7K;11K	微型断路器	S202M-C3DC	3	ABB
6	1ZKK	微型断路器	S203-C1	1	ABB
7	1ZKK1	微型断路器	S201-C1	1	ABB
8	4K1;4K2	微型断路器	S202M-C6DC	2	ABB
9	1BD:1...1BD:10;1LD:1...1LD:9;1QD:1...1QD:41 1XD:1...1XD:8;1YD:1...1YD:12;2BD:1...2BD:10 11LD:1...11LD:4;11QD:1...11QD:19;11QD:21 11XD:1...11XD:7;11YD:1...11YD:7;JD:1...JD:8 TD:1...TD:10;ZD:1...ZD:8	直通式接线端子	UT 4	155	菲尼克斯
10	1ID:1...1ID:12;1UD:1...1UD:4;UD:1...UD:13	分断测试端子	UT 6-T-HV P/P	29	菲尼克斯
11	1CD:1...1CD:14;1KD:1...1KD:28;11CD:1...11CD:18 11KD:1...11KD:18	直通式接线端子	UT 4 RD	78	菲尼克斯
12	1LP1...1LP27;11LP1...11LP8	压板	XH17-2T/Z	35	洛阳华泰
13	11LP9	压板	XH17W2T/DKZ	1	洛阳华泰
14	PRT	打印机	LQ-520K	1	爱普生

中国电力工程顾问集团中南电力设计院有限公司 CENTRAL SOUTHERN CHINA ELECTRIC POWER DESIGN INSTITUTE CO., LTD. OF CHINA POWER ENGINEERING CONSULTING GROUP				500kV平果变电站	施工图
批准/审定		设 计		220kV平定I线主一保护柜屏面布置图	
审 核		比 例			
校 核		日 期		图 号	40-B1511-E23S-D0201-004

CPECC CSEPDI

297X420

版权所有，不得翻印

图形文件名

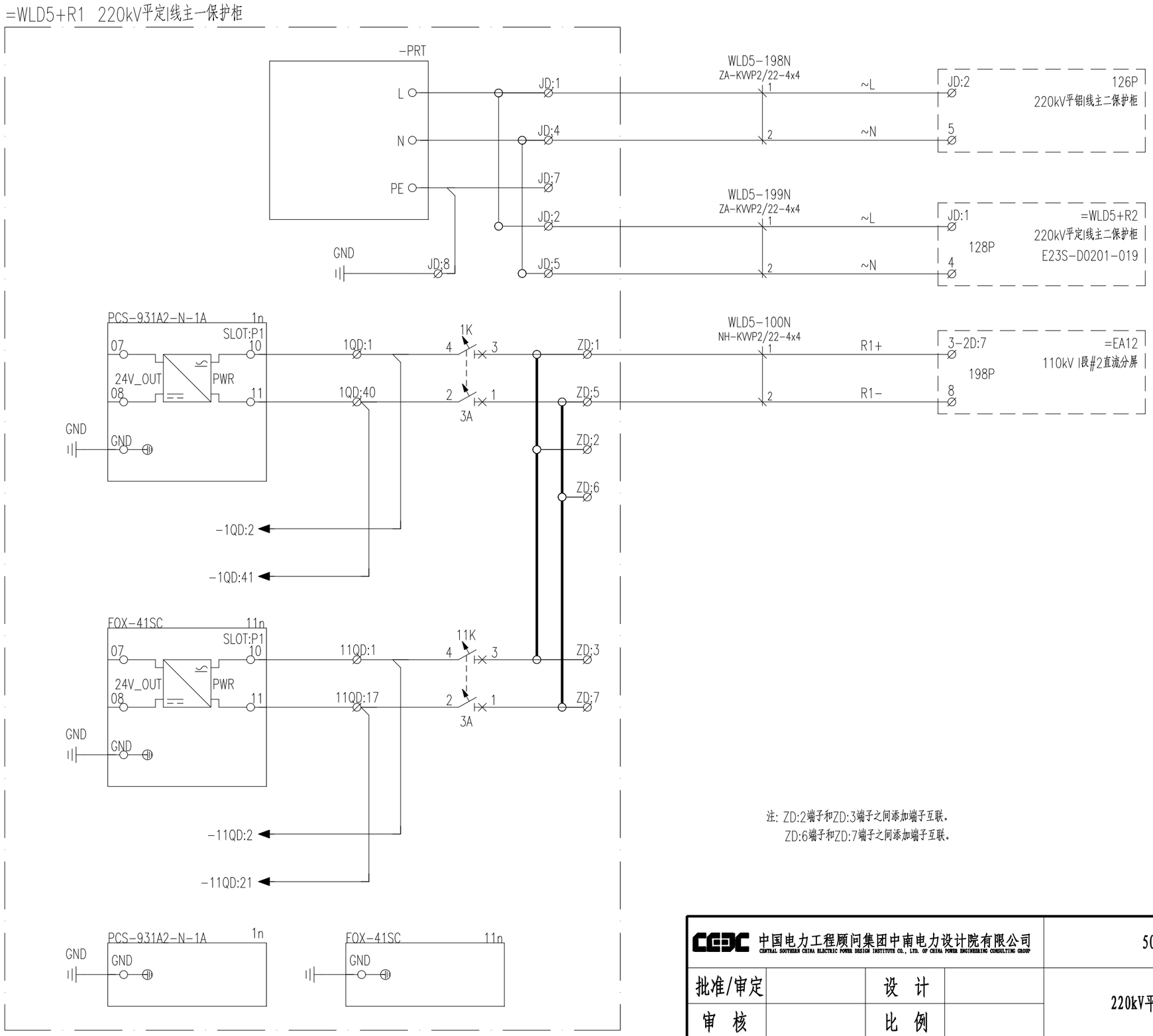

注：ZD:2端子和ZD:3端子之间添加端子互联。
ZD:6端子和ZD:7端子之间添加端子互联。

中国电力工程顾问集团中南电力设计院有限公司 CENTRAL SOUTHERN CHINA ELECTRIC POWER DESIGN INSTITUTE CO., LTD. OF CHINA POWER ENGINEERING CONSULTING GROUP				500kV平果变电站	施工图
批准/审定		设 计		220kV平定I线主一保护柜电源回路图	
审 核		比 例			
校 核		日 期		图 号	40-B1511-E23S-D0201-005

CPECC CSEPDI

297X420

版权所有，不得翻印
图形文件名

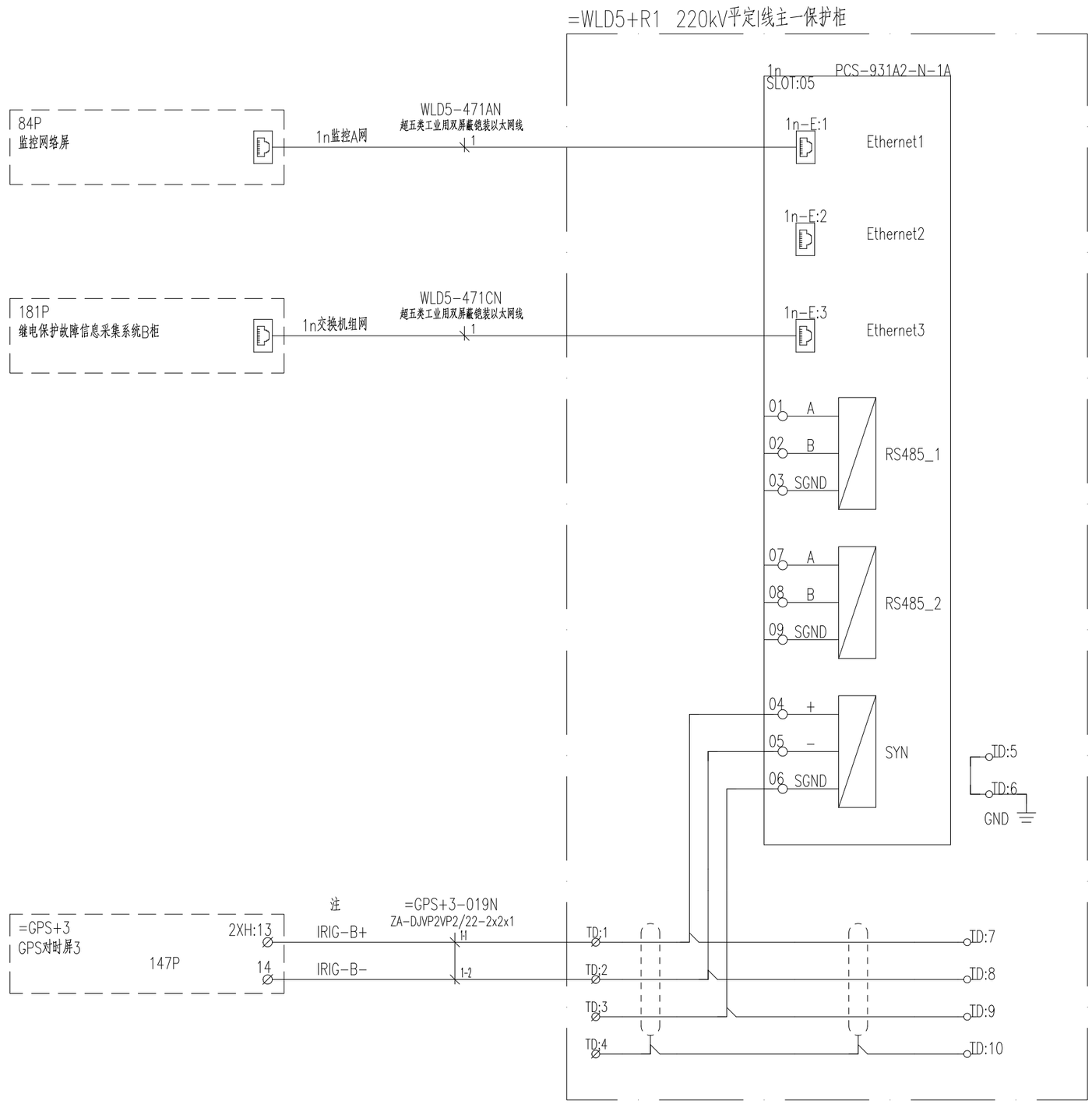

注：对时所需电缆本期不开列，利用"500kV平果变电站时间同步系统改造工程"中开列的电缆。

中国电力工程顾问集团中南电力设计院有限公司 CENTRAL SOUTHERN CHINA ELECTRIC POWER DESIGN INSTITUTE CO., LTD. OF CHINA POWER ENGINEERING CONSULTING GROUP				500kV平果变电站	施工图
批准/审定		设 计		220kV平定I线主一保护柜网络及对时回路图	
审 核		比 例			
校 核		日 期		图 号	40-B1511-E23S-D0201-006

CPECC CSEPDI

297X420

版权所有，不得翻印
图形文件名

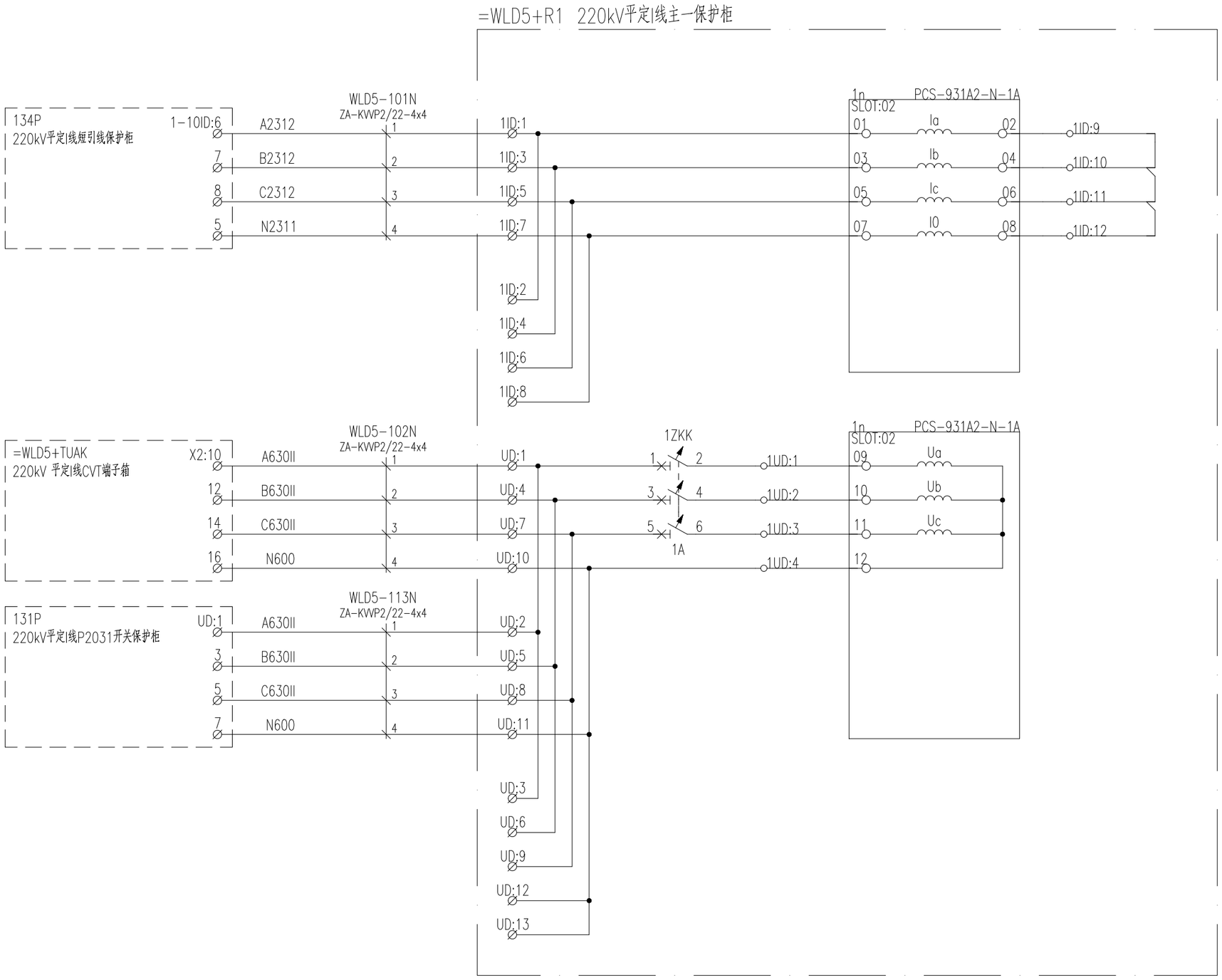

中国电力工程顾问集团中南电力设计院有限公司 CENTRAL SOUTHERN CHINA ELECTRIC POWER DESIGN INSTITUTE CO., LTD. OF CHINA POWER ENGINEERING CONSULTING GROUP				500kV平果变电站	施工图
批准/审定		设 计		220kV平定I线主一保护柜电流电压回路图	
审 核		比 例			
校 核		日 期		图 号	40-B1511-E23S-D0201-007

CPECC CSEPDI

297X420

版权所有，不得翻印
图形文件名

=WLD5+R1 220kV平定I线主一保护柜

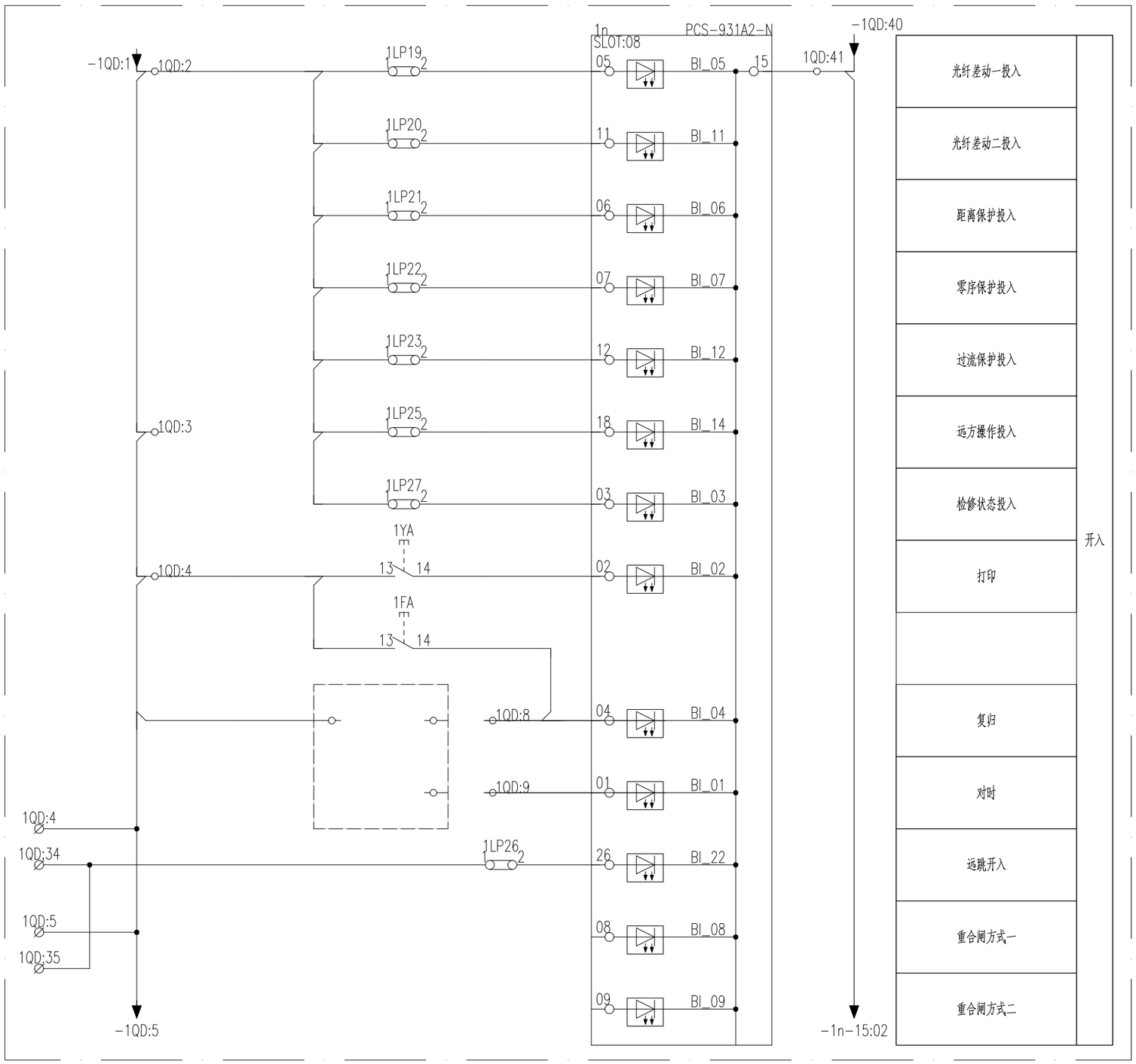

中国电力工程顾问集团中南电力设计院有限公司 CENTRAL SOUTHERN CHINA ELECTRIC POWER DESIGN INSTITUTE CO., LTD. OF CHINA POWER ENGINEERING CONSULTING GROUP			500kV平果变电站		施工图
批准/审定		设 计		220kV平定I线主一保护柜输入回路图一	
审 核		比 例			
校 核		日 期		图 号	40-B1511-E23S-D0201-008

CPECC CSEPDI

297X420

版权所有，不得翻印
图形文件名

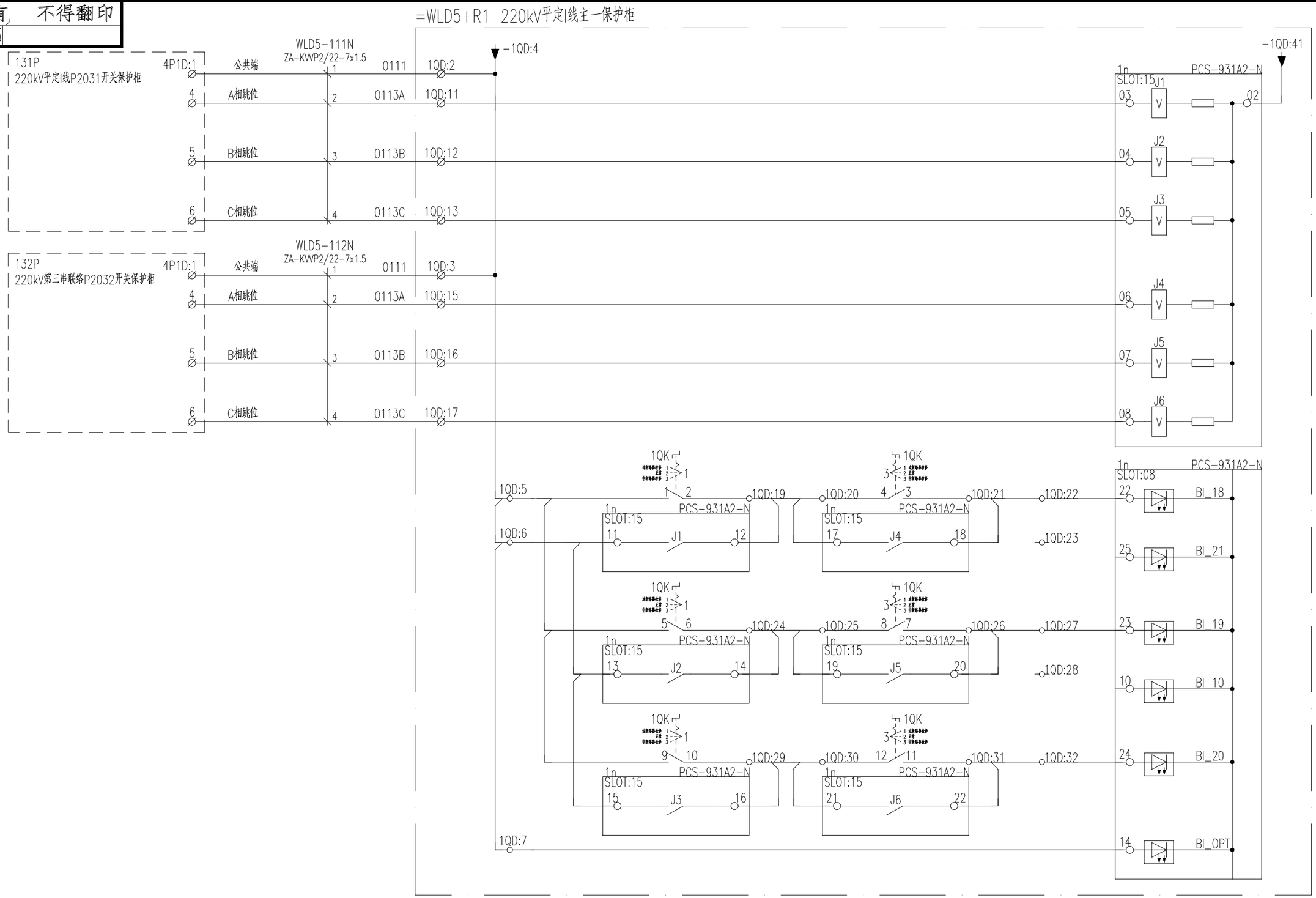

中国电力工程顾问集团中南电力设计院有限公司 CENTRAL SOUTHERN CHINA ELECTRIC POWER DESIGN INSTITUTE CO., LTD. OF CHINA POWER ENGINEERING CONSULTING GROUP				500kV平果变电站	施工图
批准/审定		设 计		220kV平定I线主一保护柜输入回路图二	
审 核		比 例			
校 核		日 期		图 号	40-B1511-E23S-D0201-009

CPECC CSEPDI

297X420

版权所有，不得翻印
图形文件名

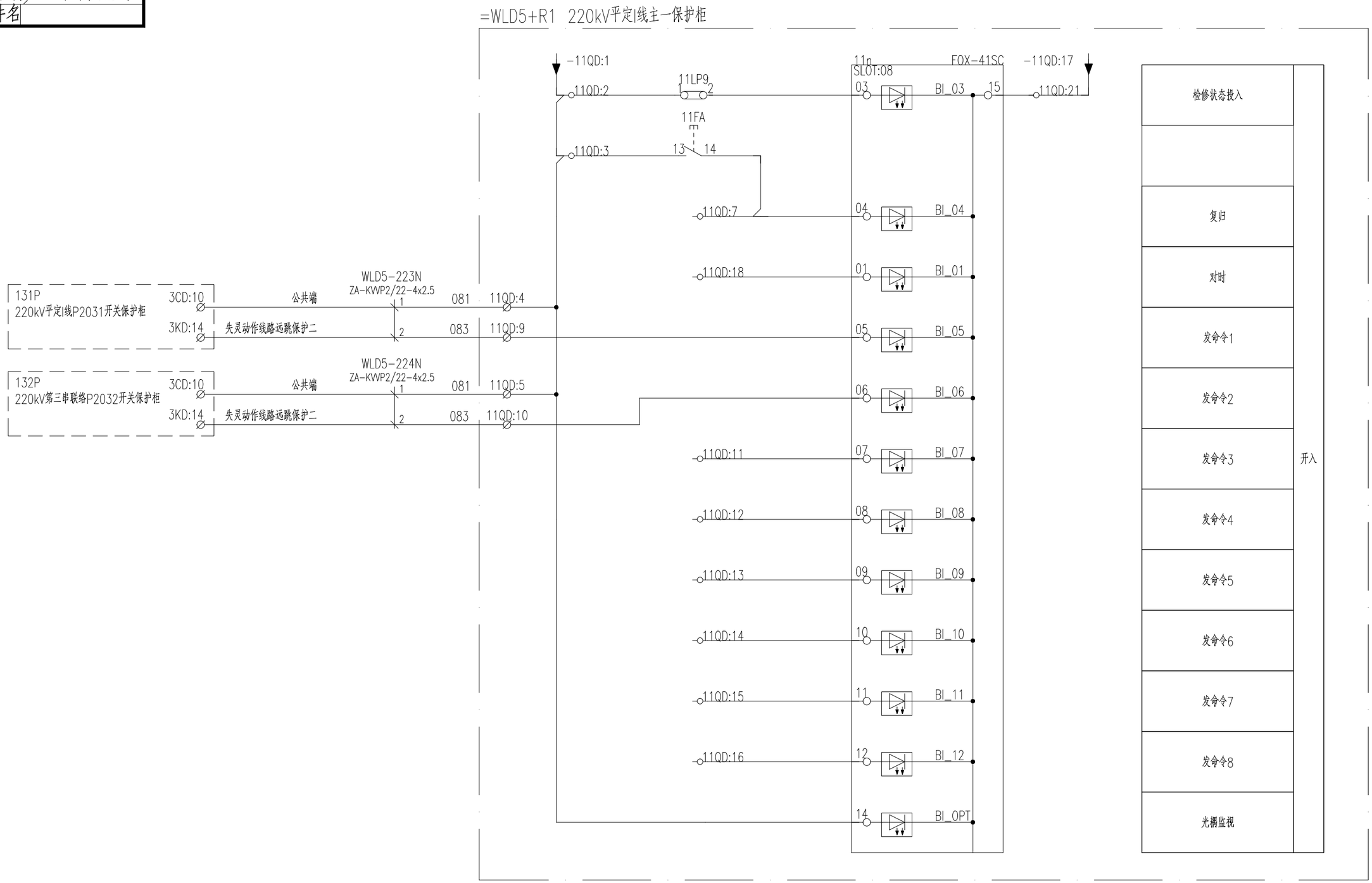

中国电力工程顾问集团中南电力设计院有限公司 CENTRAL SOUTHERN CHINA ELECTRIC POWER DESIGN INSTITUTE CO., LTD. OF CHINA POWER ENGINEERING CONSULTING GROUP			500kV平果变电站		施工图
批准/审定		设 计		220kV平定I线主一保护柜输入回路图三	
审 核		比 例			
校 核		日 期		图 号	40-B1511-E23S-D0201-010

CPECC CSEPDI

297X420

版权所有，不得翻印
图形文件名

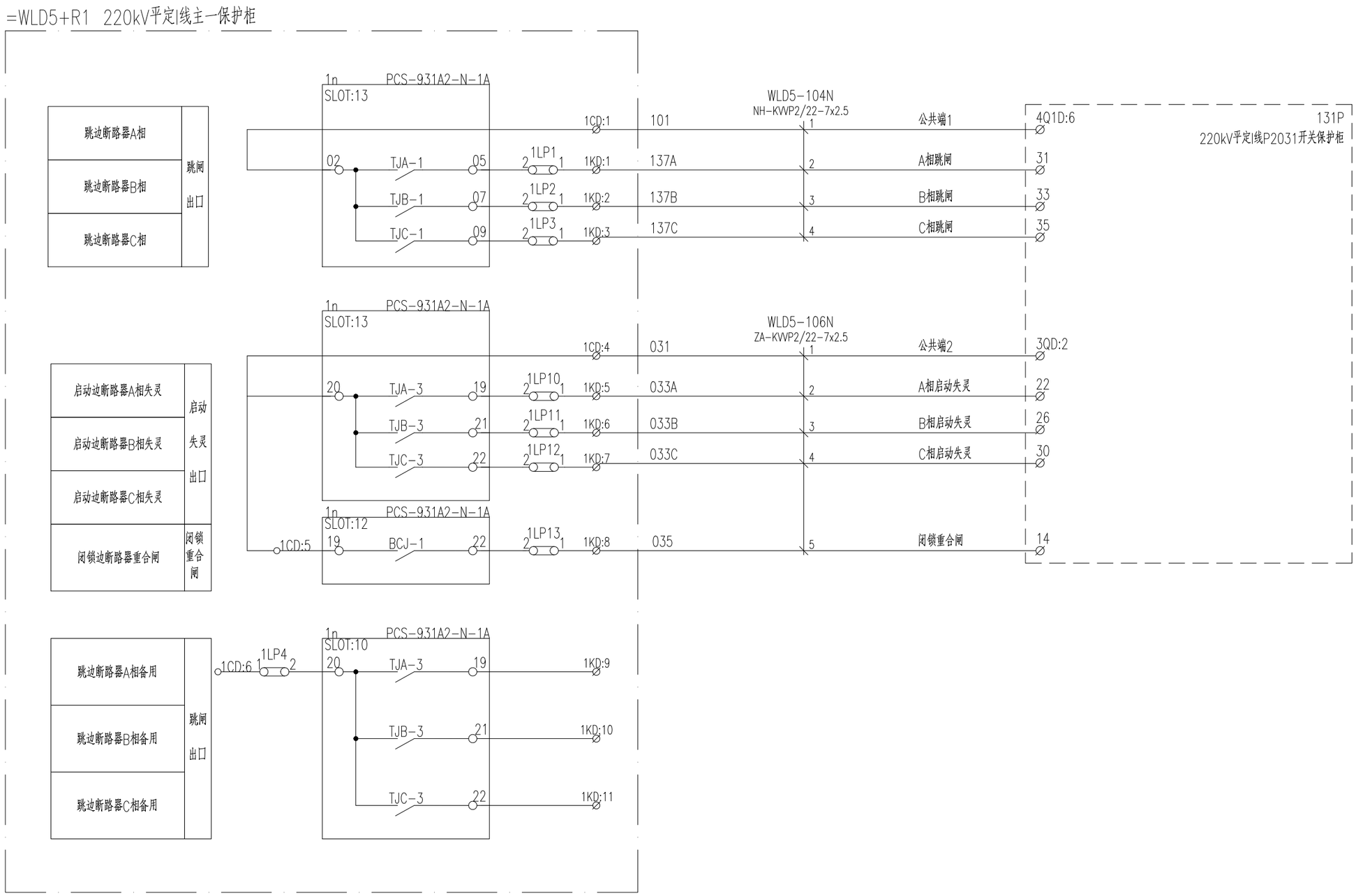

中国电力工程顾问集团中南电力设计院有限公司 CENTRAL SOUTHERN CHINA ELECTRIC POWER DESIGN INSTITUTE CO., LTD. OF CHINA POWER ENGINEERING CONSULTING GROUP				500kV平果变电站	施工图
批准/审定		设 计		220kV平定I线主一保护柜出口回路图一	
审 核		比 例			
校 核		日 期		图 号	40-B1511-E23S-D0201-011

CPECC CSEPDI

297X420

版权所有，不得翻印
图形文件名

=WLD5+R1 220kV平定I线主一保护柜

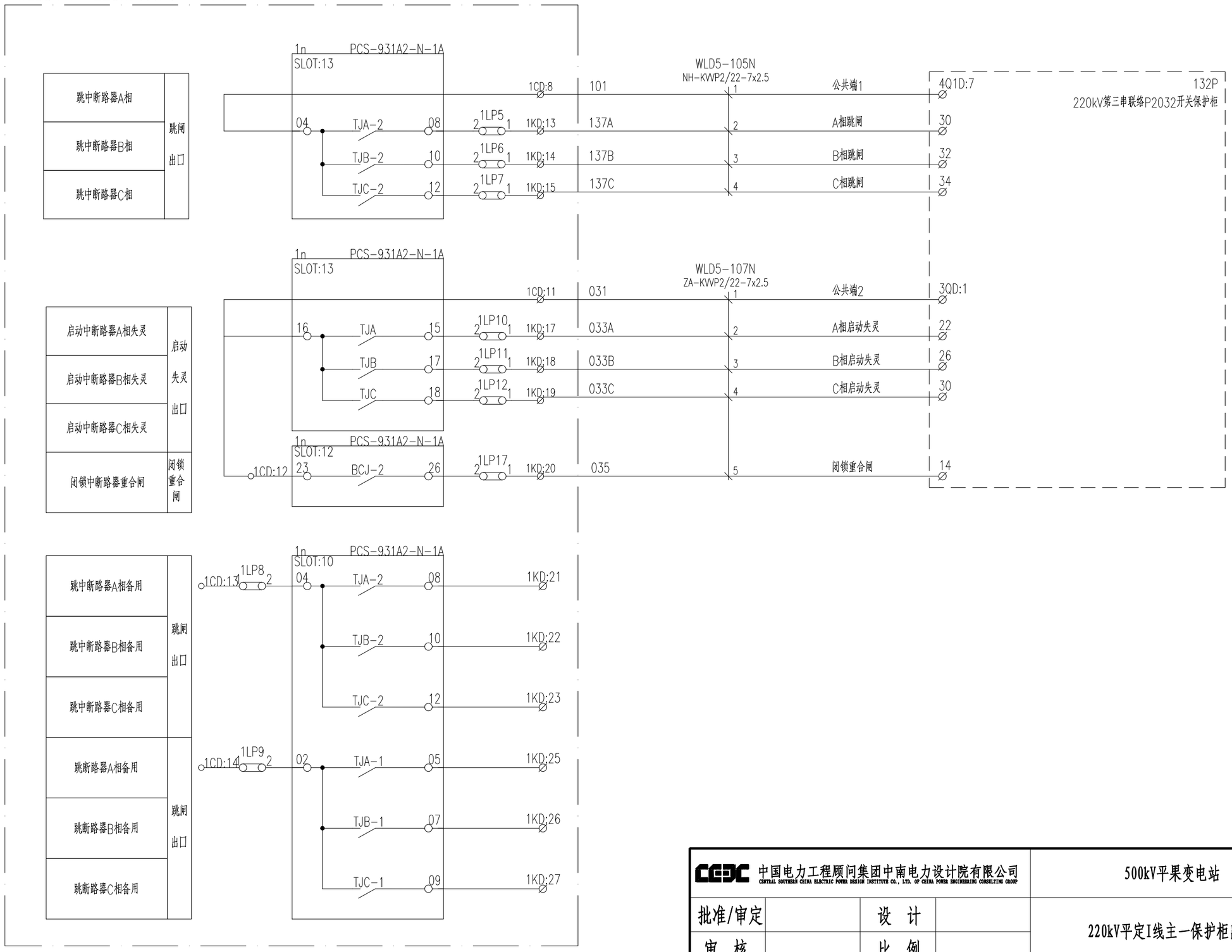

中国电力工程顾问集团中南电力设计院有限公司 CENTRAL SOUTHERN CHINA ELECTRIC POWER DESIGN INSTITUTE CO., LTD. OF CHINA POWER ENGINEERING CONSULTING GROUP				500kV平果变电站	施工图
批准/审定		设 计		220kV平定I线主一保护柜出口回路图二	
审 核		比 例			
校 核		日 期		图 号	40-B1511-E23S-D0201-012

CPECC CSEPDI

297X420

版权所有，不得翻印

图形文件名

=WLD5+R1 220kV平定I线主一保护柜

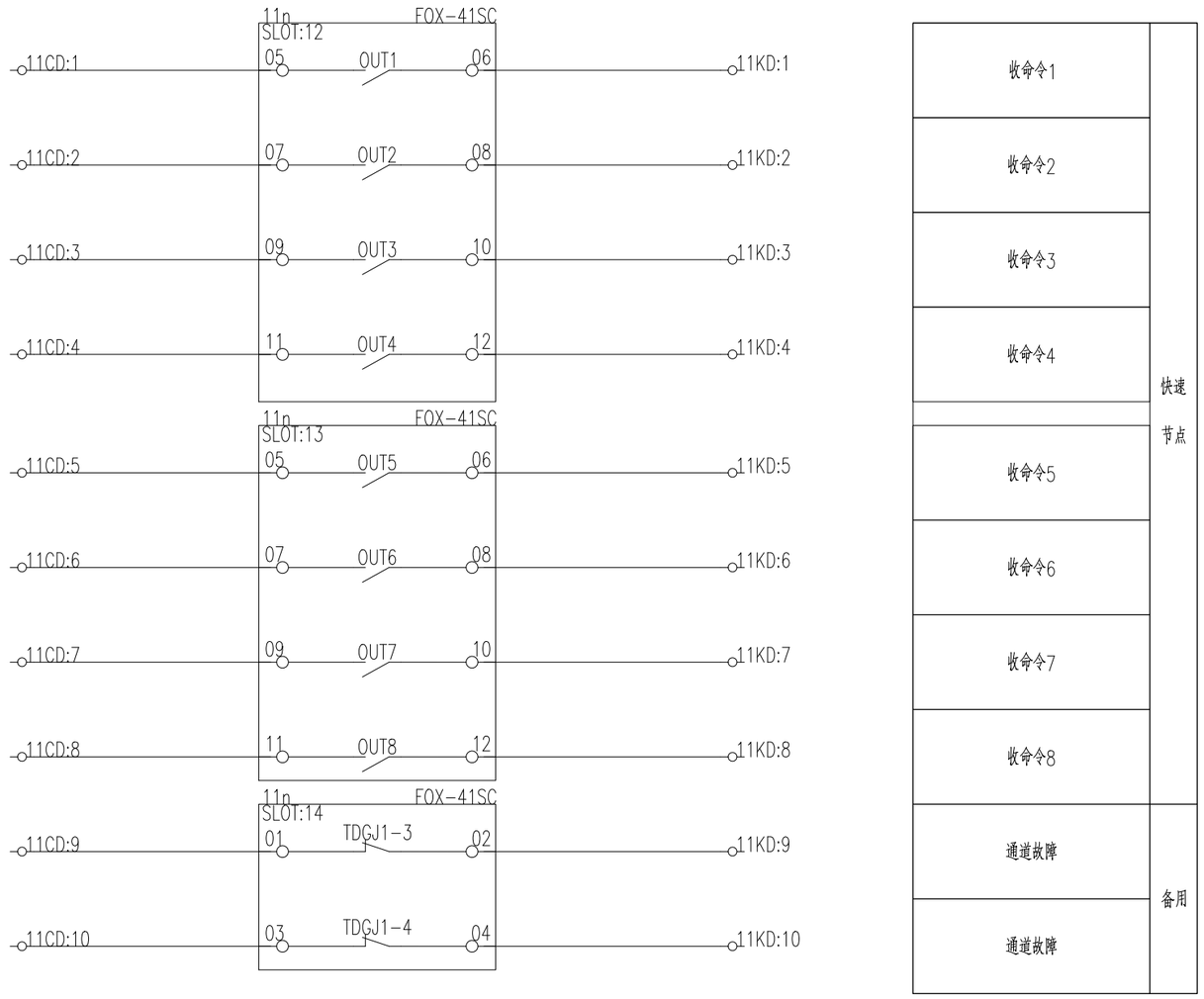

中国电力工程顾问集团中南电力设计院有限公司 CENTRAL SOUTHERN CHINA ELECTRIC POWER DESIGN INSTITUTE CO., LTD. OF CHINA POWER ENGINEERING CONSULTING GROUP				500kV平果变电站	施工图
批准/审定		设 计		220kV平定I线主一保护柜出口回路图三	
审 核		比 例			
校 核		日 期		图 号	40-B1511-E23S-D0201-013

CPECC CSEPDI

297X420

版权所有，不得翻印
图形文件名

=WLD5+R1 220kV平定I线主一保护柜

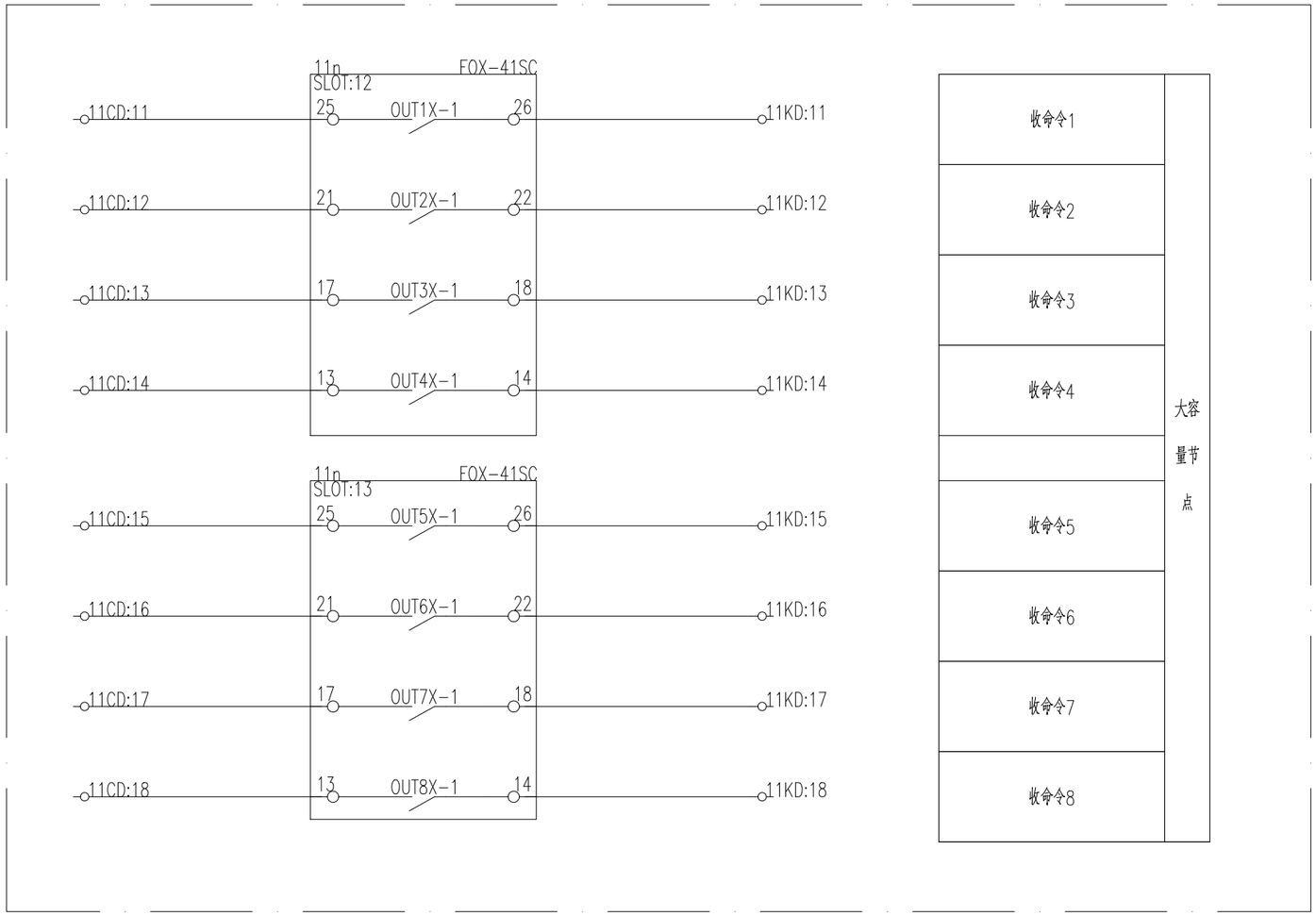

中国电力工程顾问集团中南电力设计院有限公司 CENTRAL SOUTHERN CHINA ELECTRIC POWER DESIGN INSTITUTE CO., LTD. OF CHINA POWER ENGINEERING CONSULTING GROUP				500kV平果变电站	施工图
批准/审定		设 计		220kV平定I线主一保护柜出口回路图四	
审 核		比 例			
校 核		日 期		图 号	40-B1511-E23S-D0201-014

CPECC CSEPDI

297X420

版权所有，不得翻印
图形文件名

=WLD5+R1 220kV平定I线主一保护柜

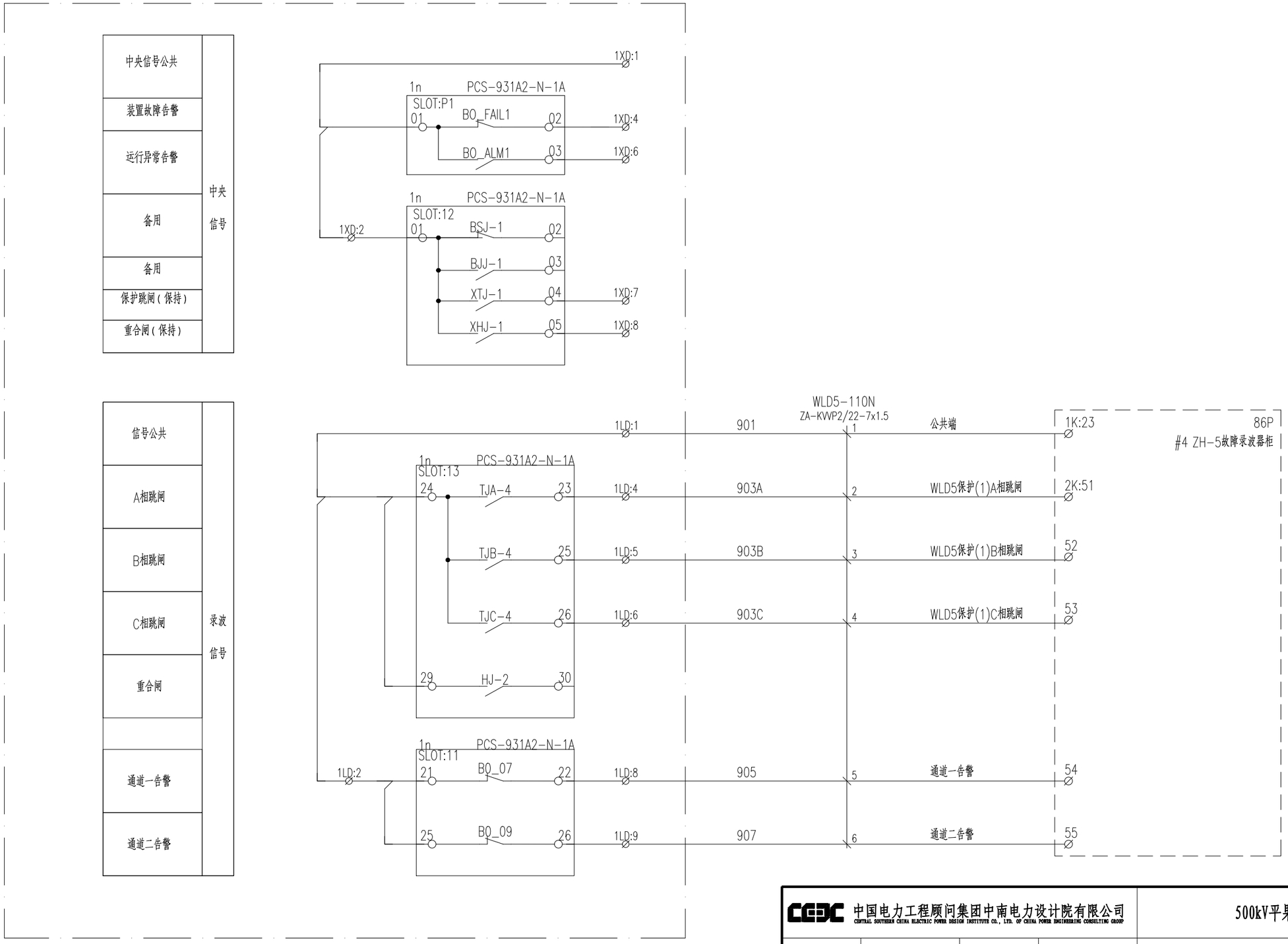

中国电力工程顾问集团中南电力设计院有限公司 CENTRAL SOUTHERN CHINA ELECTRIC POWER DESIGN INSTITUTE CO., LTD. OF CHINA POWER ENGINEERING CONSULTING GROUP				500kV平果变电站	施工图
批准/审定		设 计		220kV平定I线主一保护柜信号回路图一	
审 核		比 例			
校 核		日 期		图 号	40-B1511-E23S-D0201-015

CPECC CSEPDI

297X420

版权所有，不得翻印
图形文件名

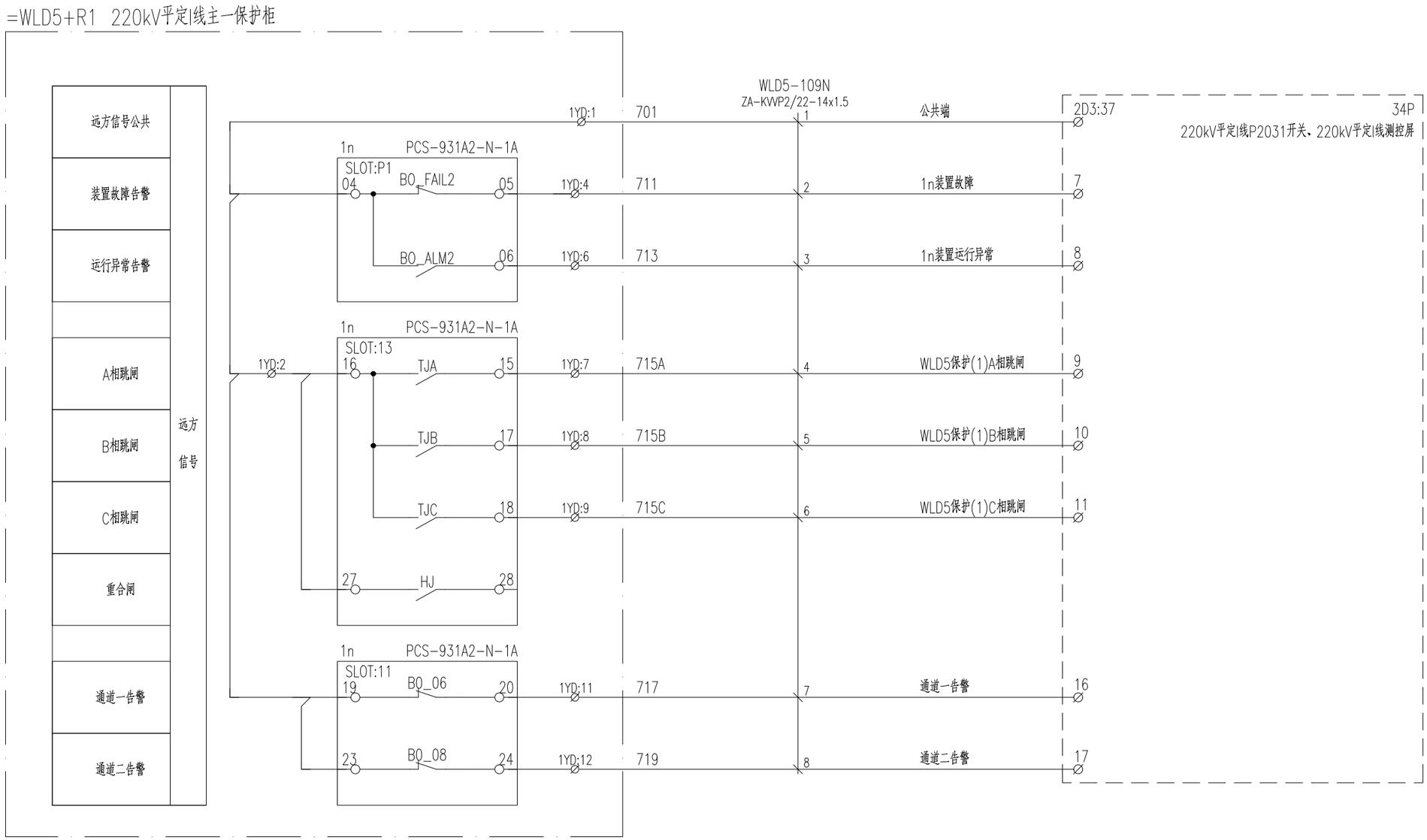

中国电力工程顾问集团中南电力设计院有限公司 CENTRAL SOUTHERN CHINA ELECTRIC POWER DESIGN INSTITUTE CO., LTD. OF CHINA POWER ENGINEERING CONSULTING GROUP				500kV平果变电站	施工图
批准/审定		设 计		220kV平定I线主一保护柜信号回路图二	
审 核		比 例			
校 核		日 期		图 号	40-B1511-E23S-D0201-016

CPECC CSEPDI

297X420

版权所有，不得翻印
图形文件名

=WLD5+R1 220kV平定I线主一保护柜

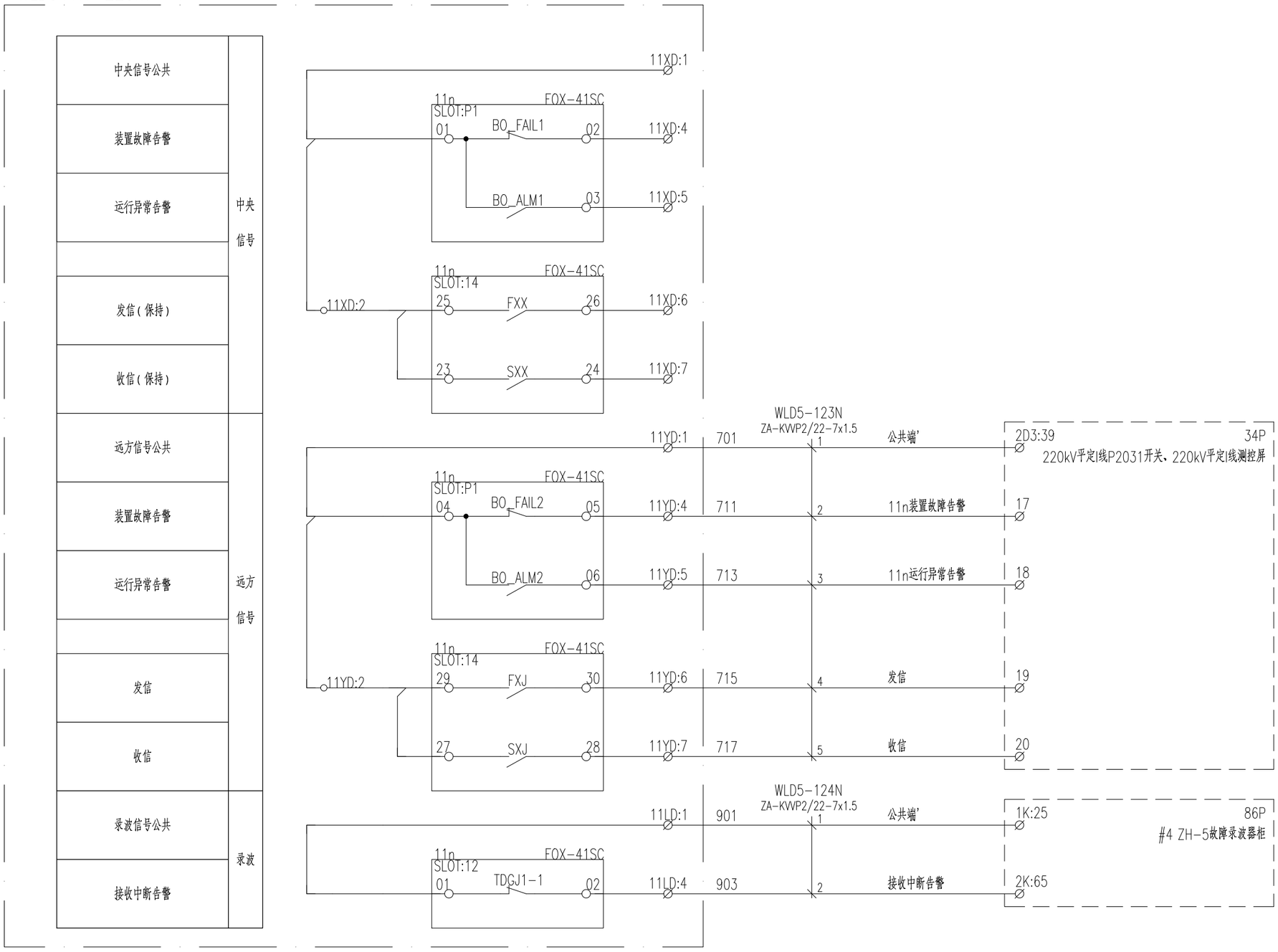

中国电力工程顾问集团中南电力设计院有限公司 CENTRAL SOUTHERN CHINA ELECTRIC POWER DESIGN INSTITUTE CO., LTD. OF CHINA POWER ENGINEERING CONSULTING GROUP				500kV平果变电站	施工图
批准/审定		设 计		220kV平定I线主一保护柜信号回路图三	
审 核		比 例			
校 核		日 期		图 号	40-B1511-E23S-D0201-017

CPECC CSEPDI

297X420

版权所有，不得翻印

图形文件名

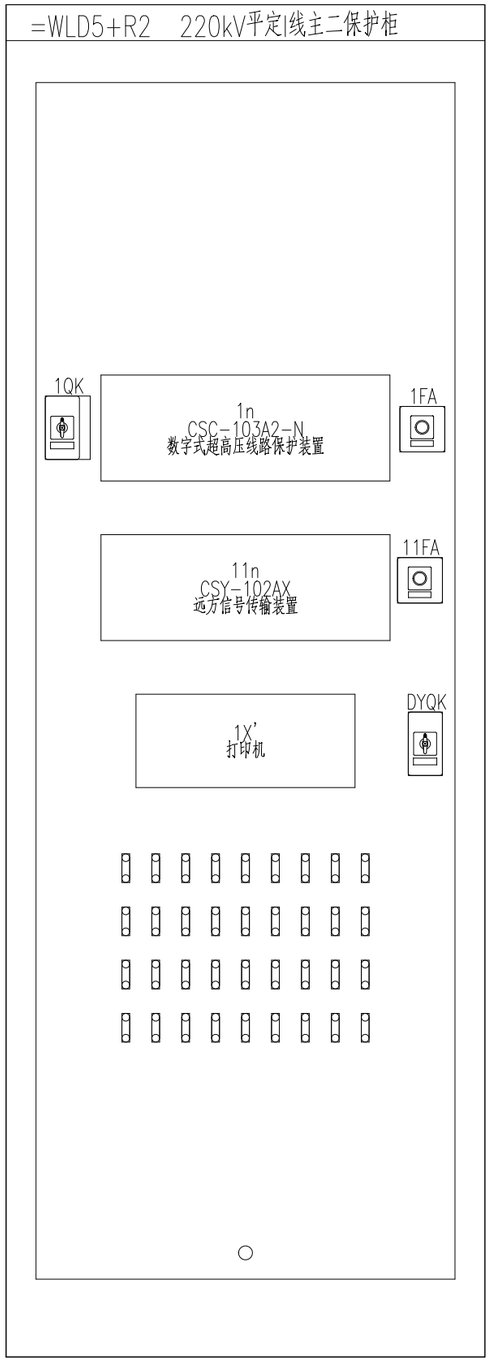

正视

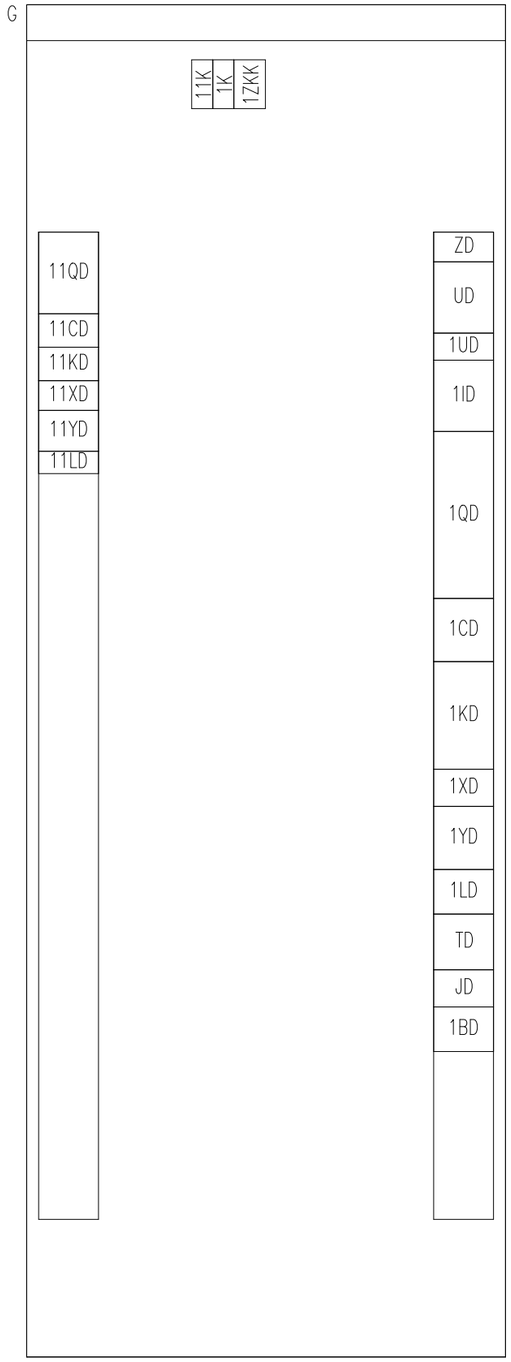

背视

序号	符号	名称	数量	备注
1	G	户内柜_TG1G-NW_通用柜2T	1	
2	1FA;11FA	按钮_LA38-10/203/B2P/G_江阴长江	2	
3	G	标准柜体配线及辅材_H	1	
4	1BD;1LD;1QD;1XD;1YD;11LD;11QD;11XD;11YD;JD;TD;ZD	端联基型端子_RDK4	161	
5	1CD;1KD;11CD;11KD	端联红色基型端子_RDK4_RD	56	
6	1ID;1UD;UD	端联试验端子_RDK6T	30	
7	1X'	窄行针式串口打印机	1	
8	1K;11K	自动空气开关_S202M-C3DC_ABB	2	
9	1ZKK	自动空气开关_S203-C1_ABB	1	
10	DYQK	转换开关_LW38A-164C1/5711/3B2P/B101_江阴长江	1	
11	1QK	转换开关_LW38A-164D2/1050/4B2P/B121_江阴长江	1	
12	1LP18;1LP24;1LP27;11LP2...11LP9	连接片_RSH2.5-2E	11	
13	1LP1...1LP17	连接片_RSH2.5-2E_米红	17	
14	1LP19...1LP23;1LP25;1LP26;11LP1	连接片_RSH2.5-2E_米黄	8	
15	1n	数字式超高压线路保护装置_CSC-103A2-N_41Q932Q055XB34ZXXI11X051051S11S21XP13Y31-1	1	
16	11n	远方信号传输装置_CSY-102AX_D32XUUW15XI5S12S12S25P2Y10_CD173221	1	

中国电力工程顾问集团中南电力设计院有限公司 CENTRAL SOUTHERN CHINA ELECTRIC POWER DESIGN INSTITUTE CO., LTD. OF CHINA POWER ENGINEERING CONSULTING GROUP				500kV平果变电站	施工图
批准/审定		设 计		220kV平定I线主二保护柜屏面布置图	
审 核		比 例			
校 核		日 期		图 号	40-B1511-E23S-D0201-018

CPECC CSEPDI

297X420

版权所有，不得翻印
图形文件名

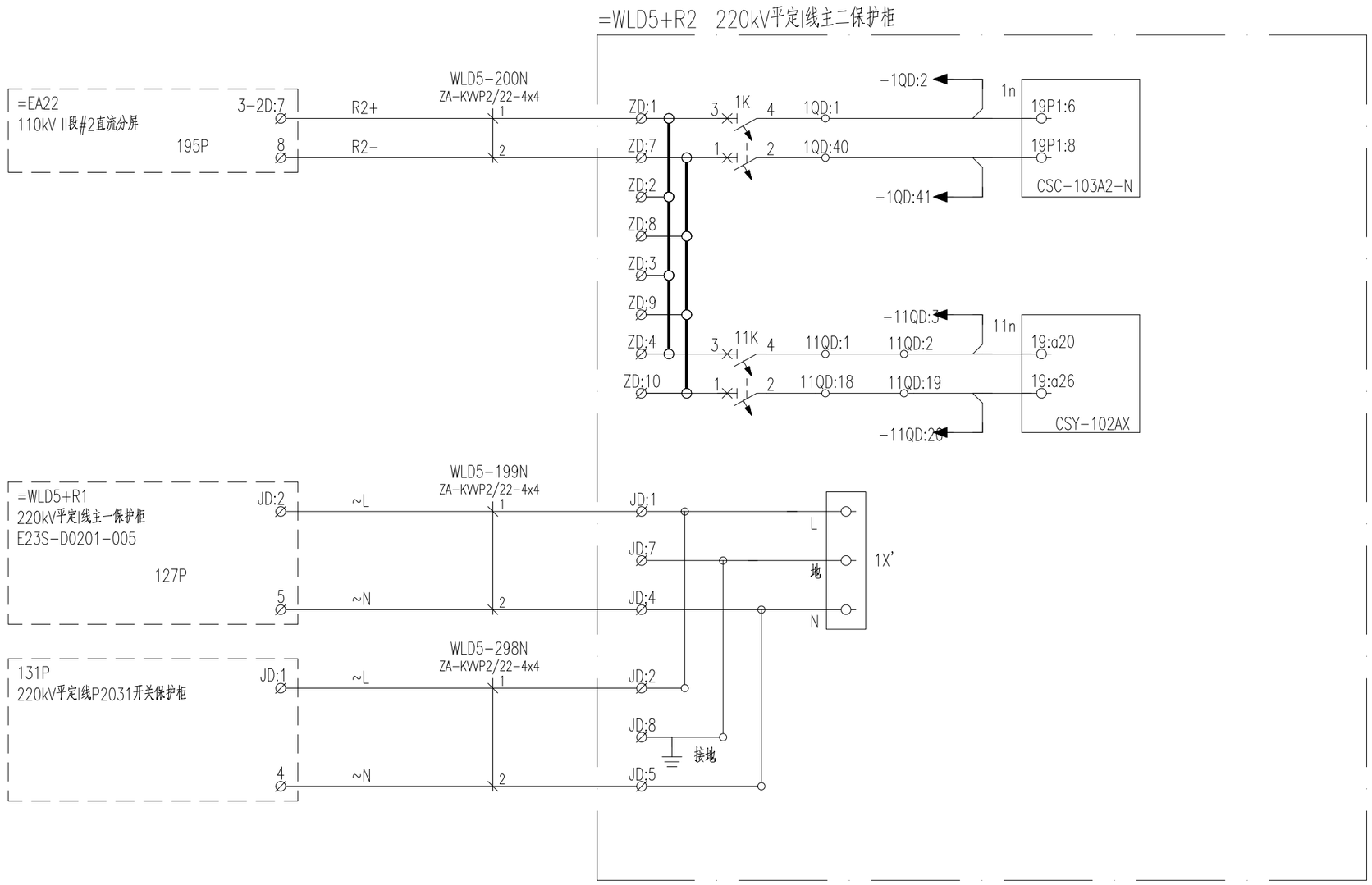

注：ZD:2端子和ZD:3端子之间添加端子互联。
ZD:8端子和ZD:9端子之间添加端子互联。

中国电力工程顾问集团中南电力设计院有限公司 CENTRAL SOUTHERN CHINA ELECTRIC POWER DESIGN INSTITUTE CO., LTD. OF CHINA POWER ENGINEERING CONSULTING GROUP				500kV平果变电站	施工图
批准/审定		设 计		220kV平定I线主二保护柜电源回路图	
审 核		比 例			
校 核		日 期		图 号	40-B1511-E23S-D0201-019

CPECC CSEPDI

297X420

版权所有，不得翻印
图形文件名

=WLD5+R2 220kV平定I线主二保护柜

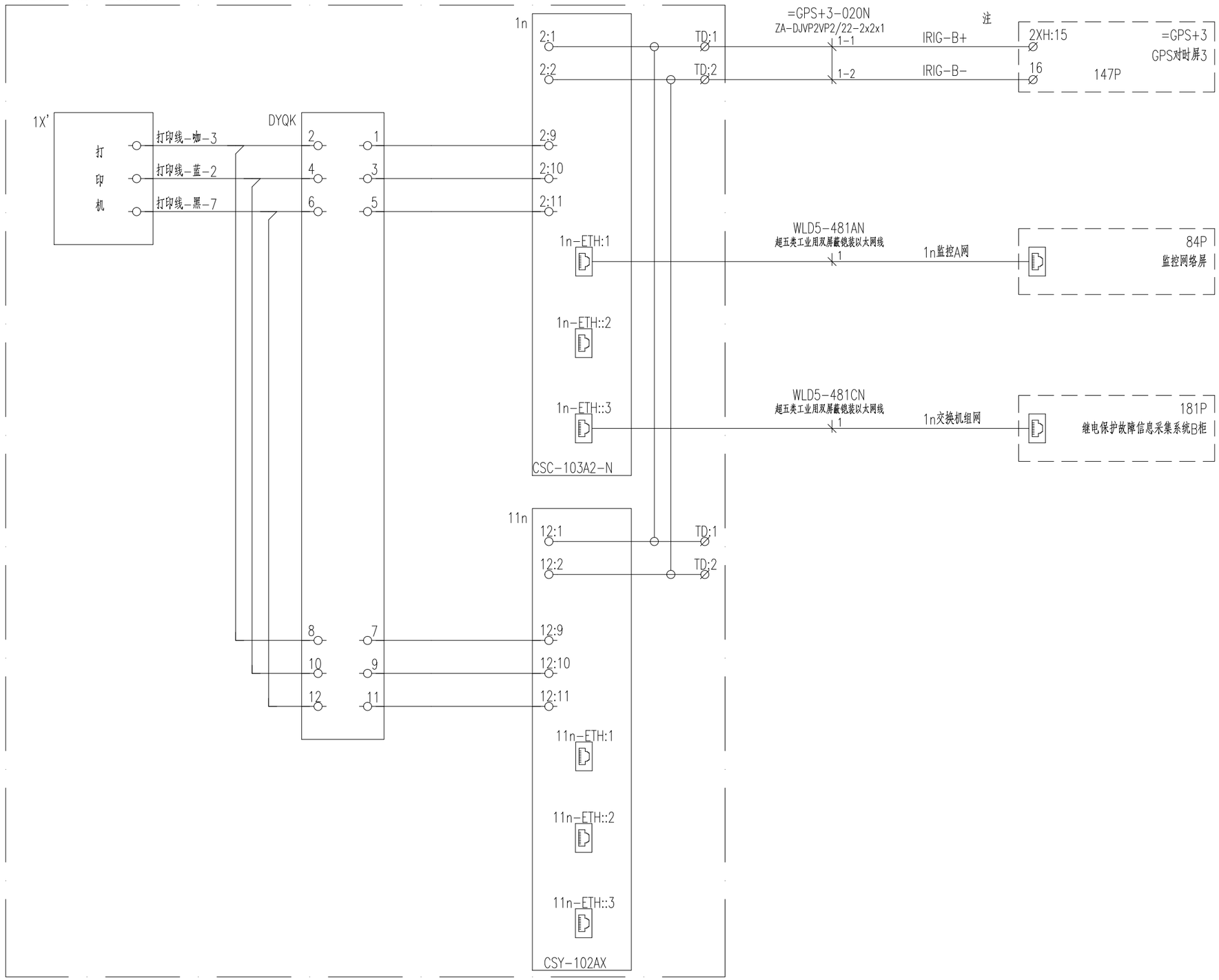

注：对时所需电缆本期不开列，利用"500kV平果变电站时间同步系统改造工程"中开列的电缆。

中国电力工程顾问集团中南电力设计院有限公司 CENTRAL SOUTHERN CHINA ELECTRIC POWER DESIGN INSTITUTE CO., LTD. OF CHINA POWER ENGINEERING CONSULTING GROUP				500kV平果变电站	施工图
批准/审定		设 计		220kV平定I线主二保护柜网络及对时回路图	
审 核		比 例			
校 核		日 期		图 号	40-B1511-E23S-D0201-020

CPECC CSEPDI

297X420

版权所有，不得翻印
图形文件名

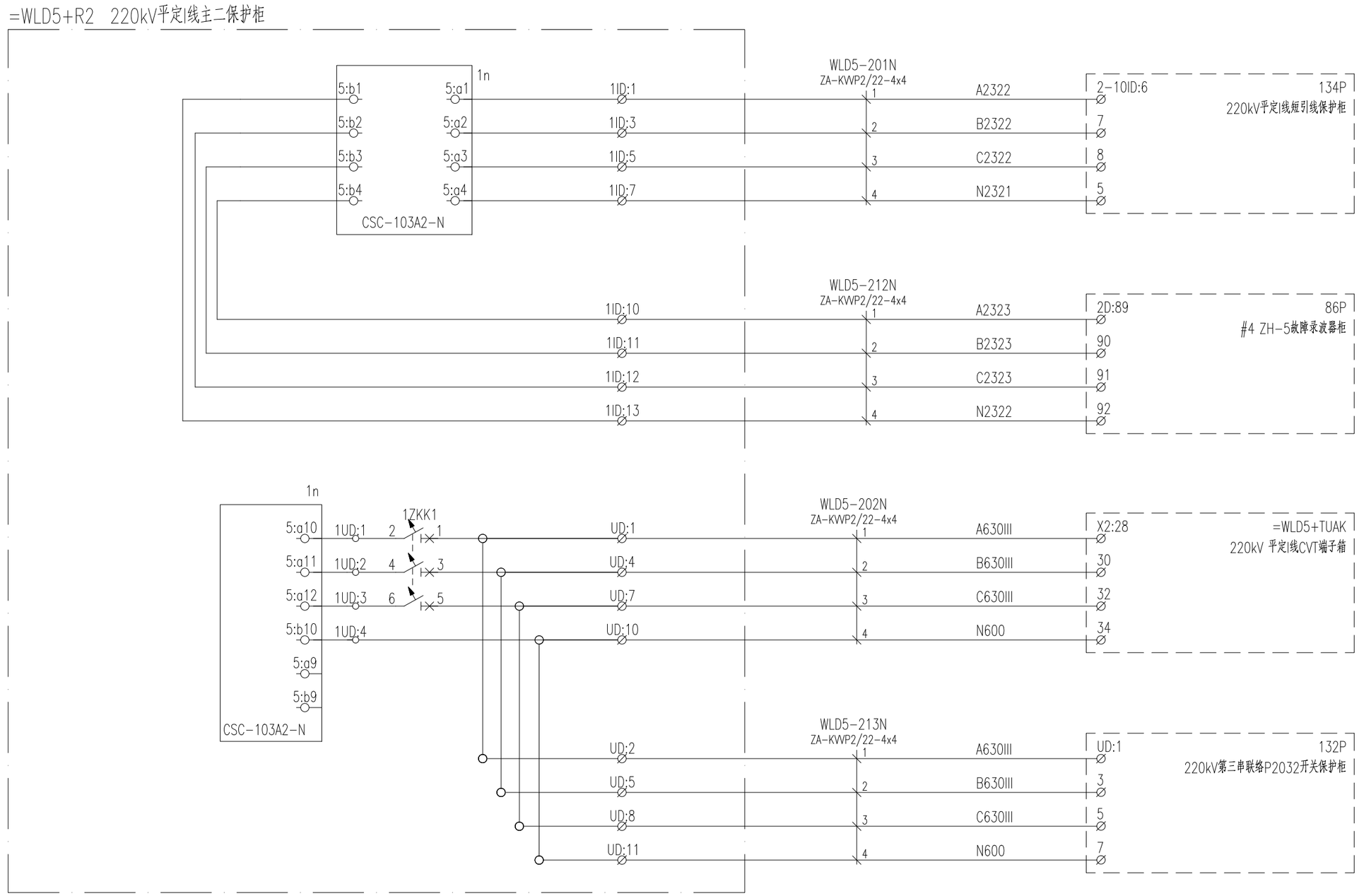

中国电力工程顾问集团中南电力设计院有限公司 CENTRAL SOUTHERN CHINA ELECTRIC POWER DESIGN INSTITUTE CO., LTD. OF CHINA POWER ENGINEERING CONSULTING GROUP				500kV平果变电站	施工图
批准/审定		设 计		220kV平定I线主二保护柜电流电压回路图	
审 核		比 例			
校 核		日 期		图 号	40-B1511-E23S-D0201-021

CPECC CSEPDI

297X420

版权所有，不得翻印
图形文件名

=WLD5+R2 220kV平定I线主二保护柜

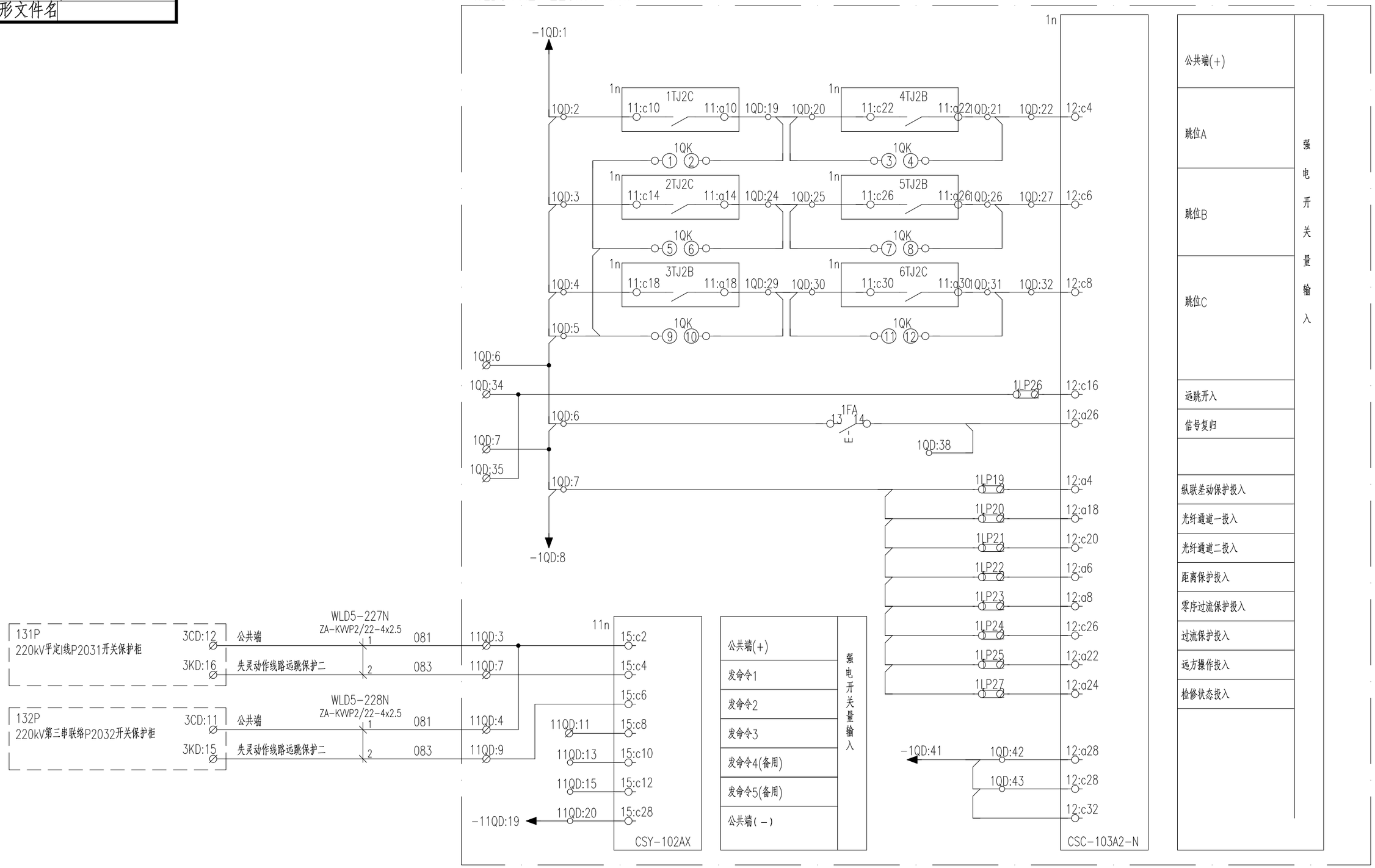

中国电力工程顾问集团中南电力设计院有限公司 CENTRAL SOUTHERN CHINA ELECTRIC POWER DESIGN INSTITUTE CO., LTD. OF CHINA POWER ENGINEERING CONSULTING GROUP		500kV平果变电站	施工图
批准/审定	设 计	220kV平定I线主二保护柜输入回路图一	
审 核	比 例		
校 核	日 期	图 号	40-B1511-E23S-D0201-022

CPECC CSEPDI

297X420

版权所有，不得翻印
图形文件名

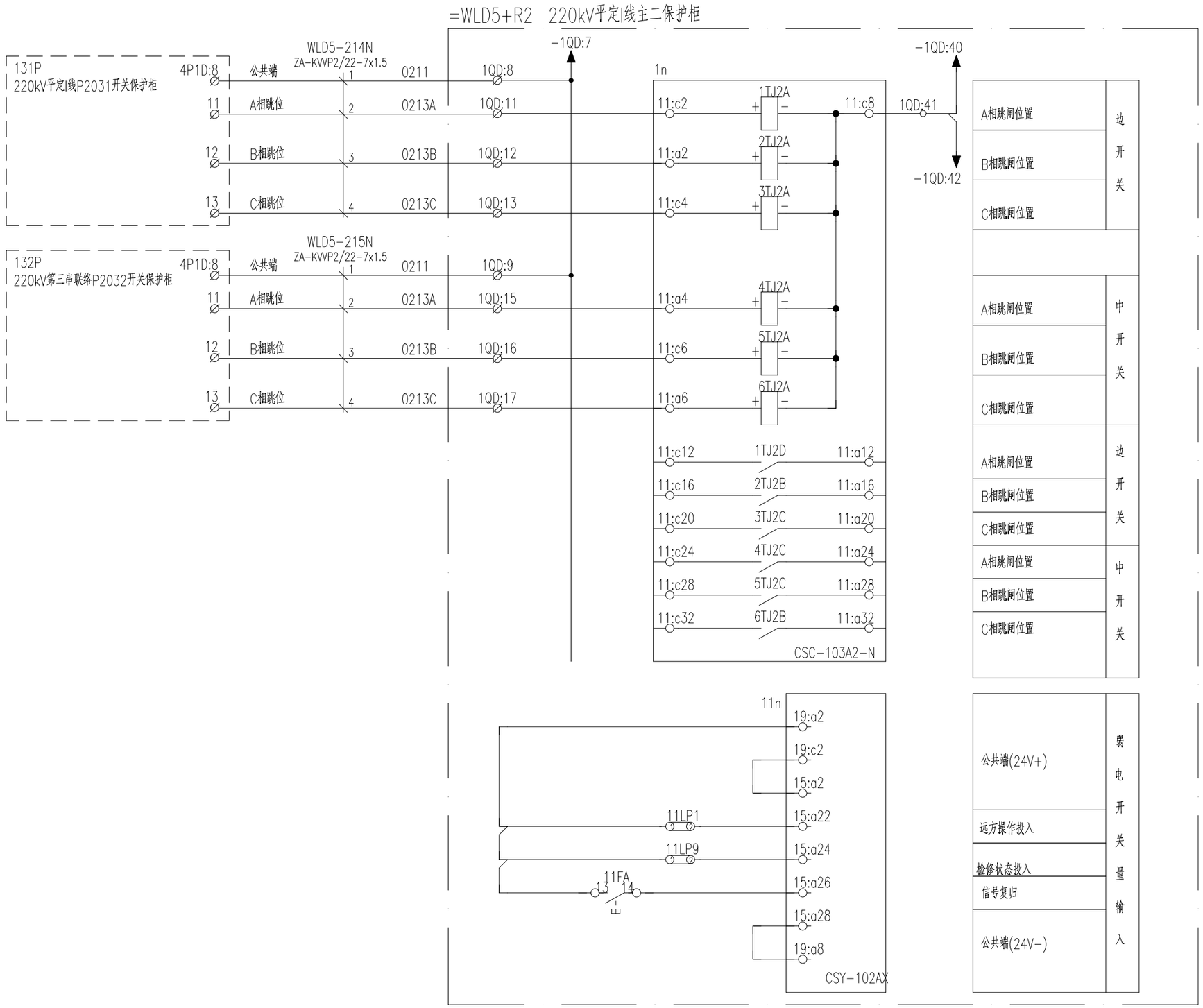

中国电力工程顾问集团中南电力设计院有限公司 CENTRAL SOUTHERN CHINA ELECTRIC POWER DESIGN INSTITUTE CO., LTD. OF CHINA POWER ENGINEERING CONSULTING GROUP			500kV平果变电站		施工图
批准/审定		设 计		220kV平定I线主二保护柜输入回路图二	
审 核		比 例			
校 核		日 期		图 号	40-B1511-E23S-D0201-023

CSEPDI

297X420

版权所有，不得翻印
图形文件名

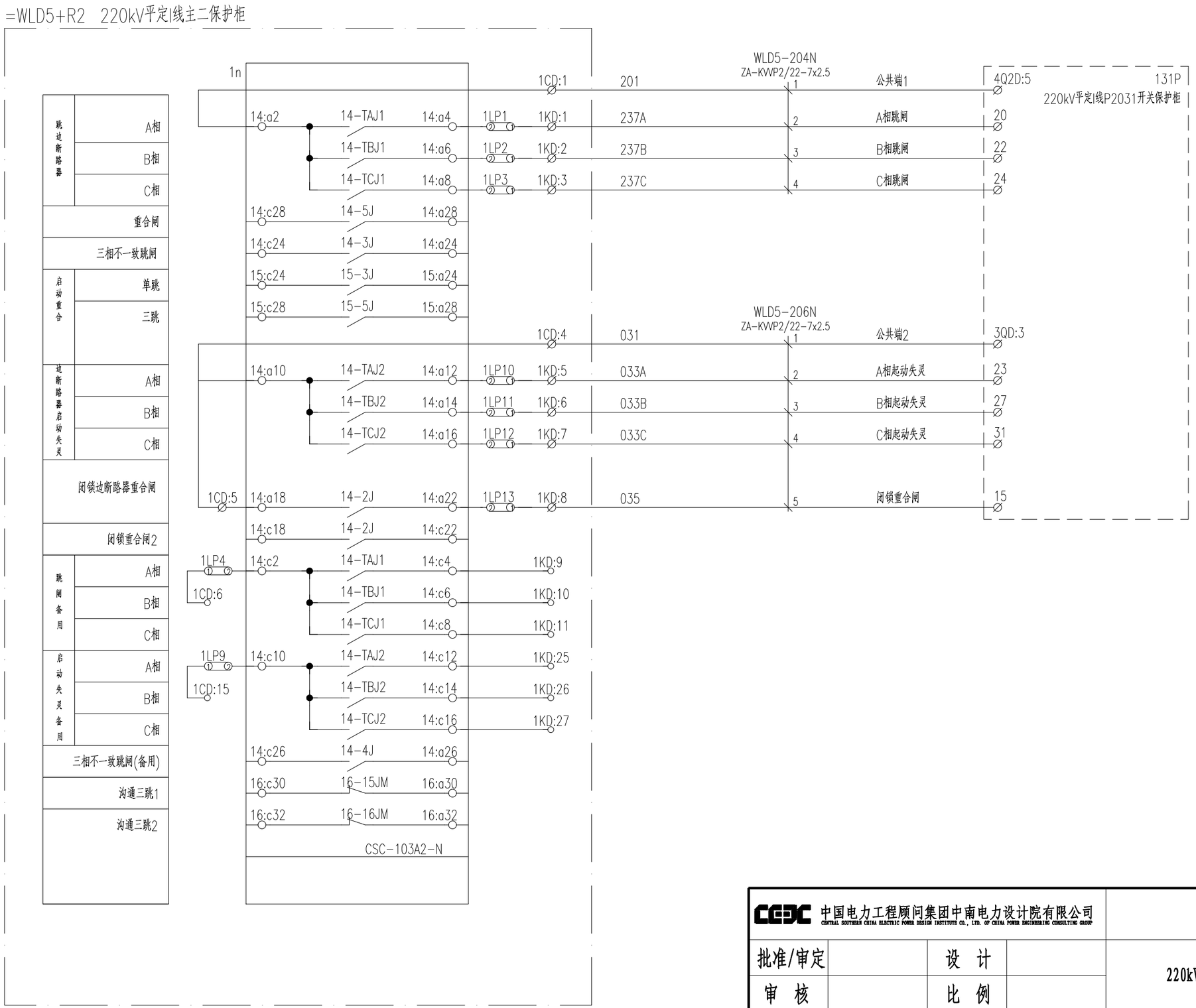

中国电力工程顾问集团中南电力设计院有限公司 CENTRAL SOUTHERN CHINA ELECTRIC POWER DESIGN INSTITUTE CO., LTD. OF CHINA POWER ENGINEERING CONSULTING GROUP			500kV平果变电站		施工图
批准/审定		设 计		220kV平定I线主二保护柜出口回路图一	
审 核		比 例			
校 核		日 期		图 号	40-B1511-E23S-D0201-024

CPECC CSEPDI

297X420

版权所有，不得翻印
图形文件名

=WLD5+R2 220kV平定I线主二保护柜

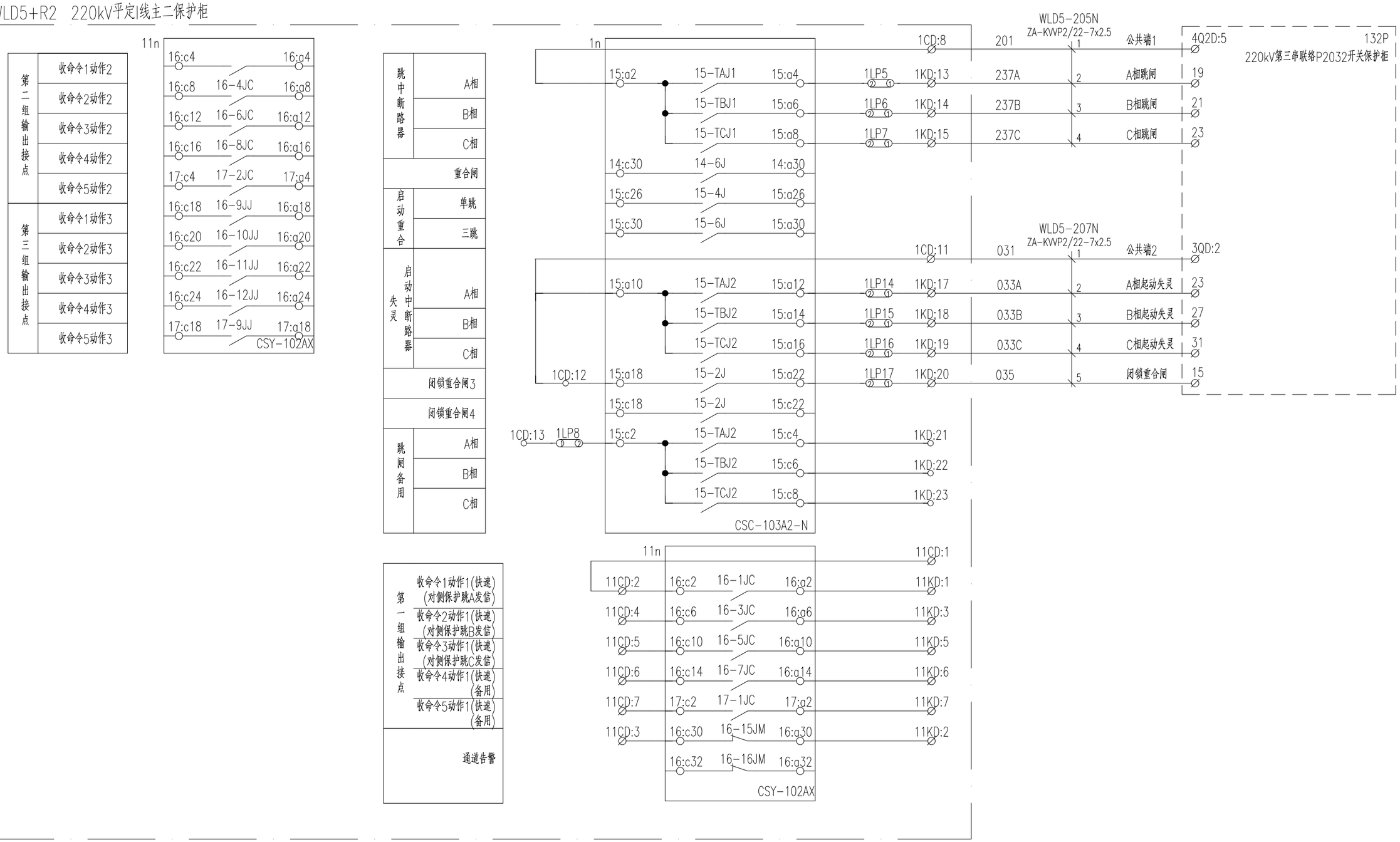

中国电力工程顾问集团中南电力设计院有限公司 CENTRAL SOUTHERN CHINA ELECTRIC POWER DESIGN INSTITUTE CO., LTD. OF CHINA POWER ENGINEERING CONSULTING GROUP			500kV平果变电站		施工图
批准/审定		设 计		220kV平定I线主二保护柜出口回路图二	
审 核		比 例			
校 核		日 期		图 号	40-B1511-E23S-D0201-025

CPECC CSEPDI

297X420

版权所有，不得翻印
图形文件名

=WLD5+R2 220kV平定I线主二保护柜

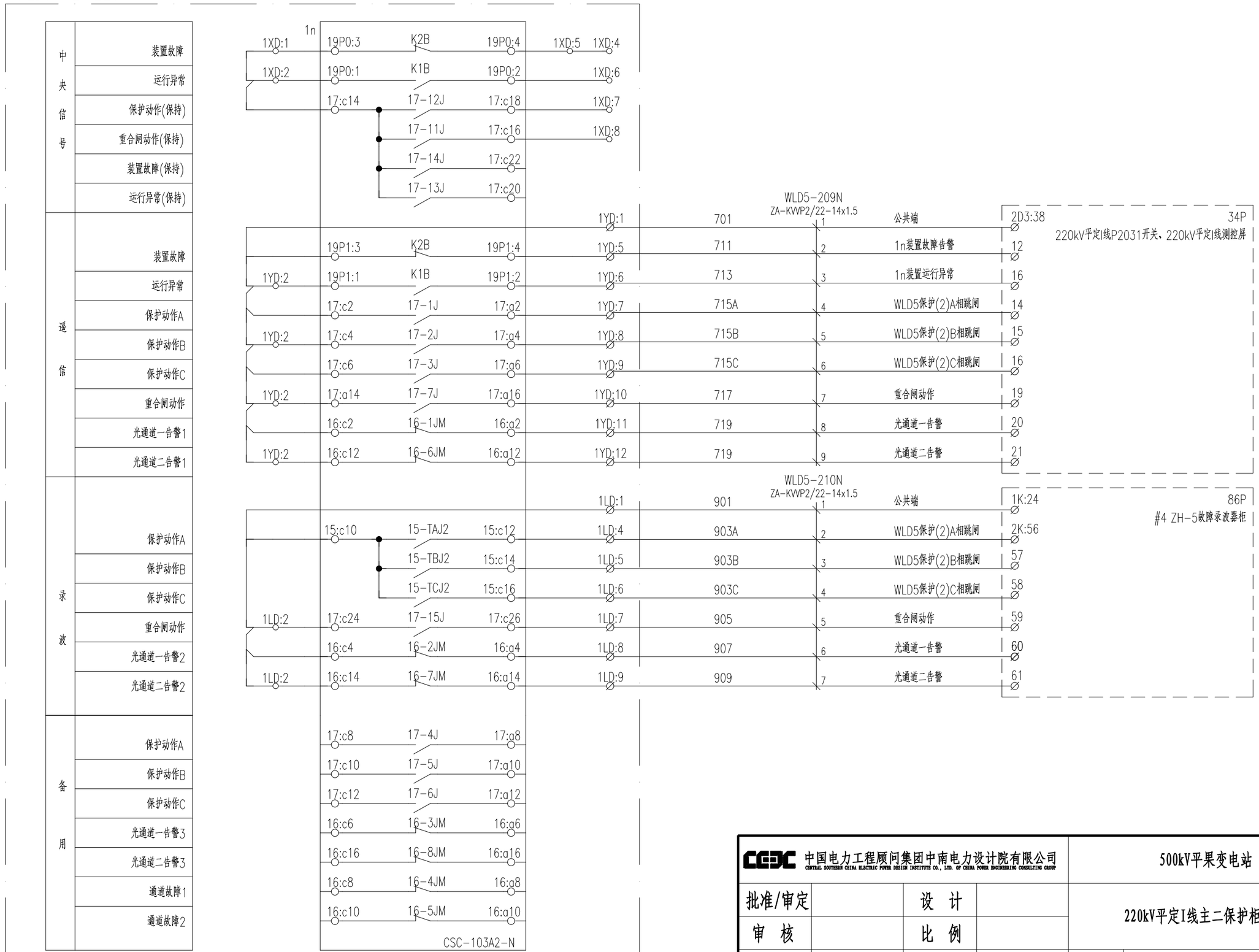

中国电力工程顾问集团中南电力设计院有限公司 CENTRAL SOUTHERN CHINA ELECTRIC POWER DESIGN INSTITUTE CO., LTD. OF CHINA POWER ENGINEERING CONSULTING GROUP				500kV平果变电站	施工图
批准/审定		设 计		220kV平定I线主二保护柜信号回路图一	
审 核		比 例			
校 核		日 期		图 号	40-B1511-E23S-D0201-026

CPECC CSEPDI

297X420

版权所有，不得翻印
图形文件名

=WLD5+R2 220kV平定I线主二保护柜

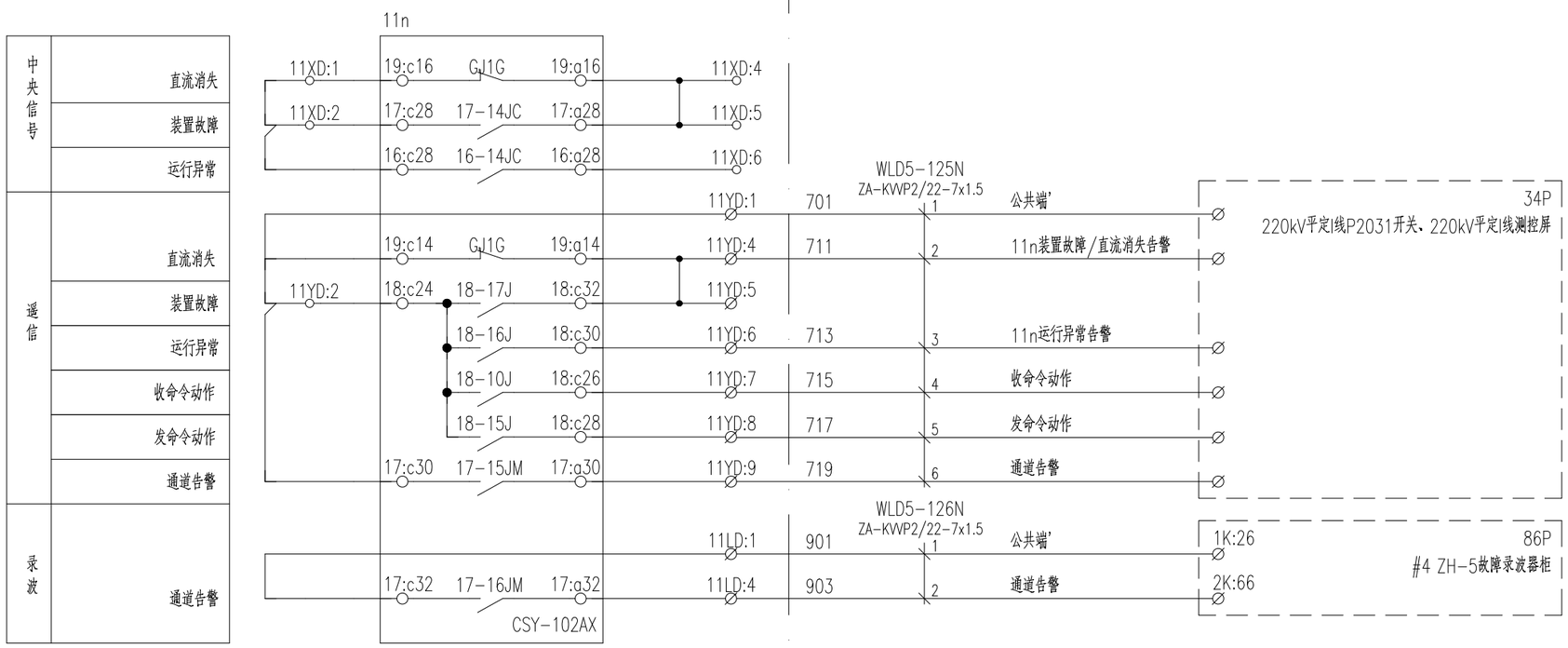

中国电力工程顾问集团中南电力设计院有限公司 CENTRAL SOUTHERN CHINA ELECTRIC POWER DESIGN INSTITUTE CO., LTD. OF CHINA POWER ENGINEERING CONSULTING GROUP			500kV平果变电站		施工图
批准/审定		设 计		220kV平定I线主二保护柜信号回路图二	
审 核		比 例			
校 核		日 期		图 号	40-B1511-E23S-D0201-027

CPECC CSEPDI

297X420

版权所有，不得翻印

图形文件名

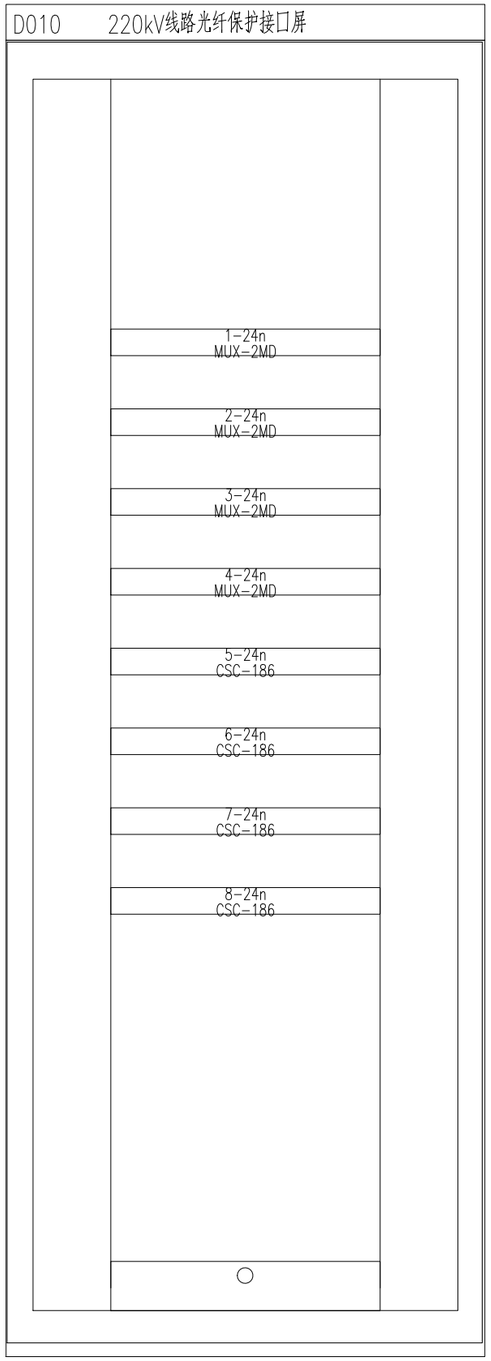

正面

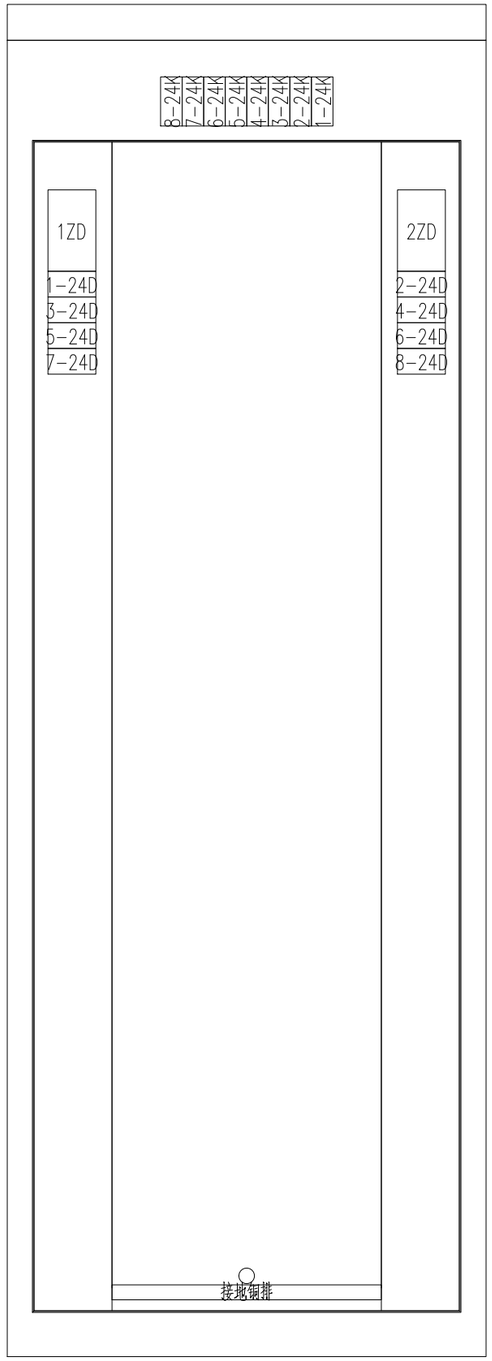

背面

序号	编号	名称	型号	数量	制造商	备注
1	1-24n;2-24n	数字信号复用接口装置	MUX-2MD	2	南瑞继保	
2	3-24n;4-24n	数字信号复用接口装置	MUX-2MD	2	南瑞继保	预留位置
3	1-24K;2-24K;3-24K;4-24K;5-24K;6-24K;7-24K 8-24K	微型断路器	S202M-C3DC	8	ABB	2P-C-3A-DC
4	1-24D:1...1-24D:5;1ZD:1...1ZD:20 2-24D:1...2-24D:5;2ZD:1...2ZD:20 3-24D:1...3-24D:5;4-24D:1...4-24D:5 5-24D:1...5-24D:5;6-24D:1...6-24D:5 7-24D:1...7-24D:5;8-24D:1...8-24D:5	直通式接线端子	UT 4	80	菲尼克斯	
5	5-24n;6-24n	数字信号复用接口装置	CSC-186	2	北京四方	
6	7-24n;8-24n	数字信号复用接口装置	CSC-186	2	北京四方	预留位置

中国电力工程顾问集团中南电力设计院有限公司 CENTRAL SOUTHERN CHINA ELECTRIC POWER DESIGN INSTITUTE CO., LTD. OF CHINA POWER ENGINEERING CONSULTING GROUP				500kV平果变电站	施工图
批准/审定		设 计		220kV线路光纤保护接口屏屏面布置图	
审 核		比 例			
校 核		日 期		图 号	40-B1511-E23S-D0201-028

CPECC CSEPDI

297X420

版权所有，不得翻印
图形文件名

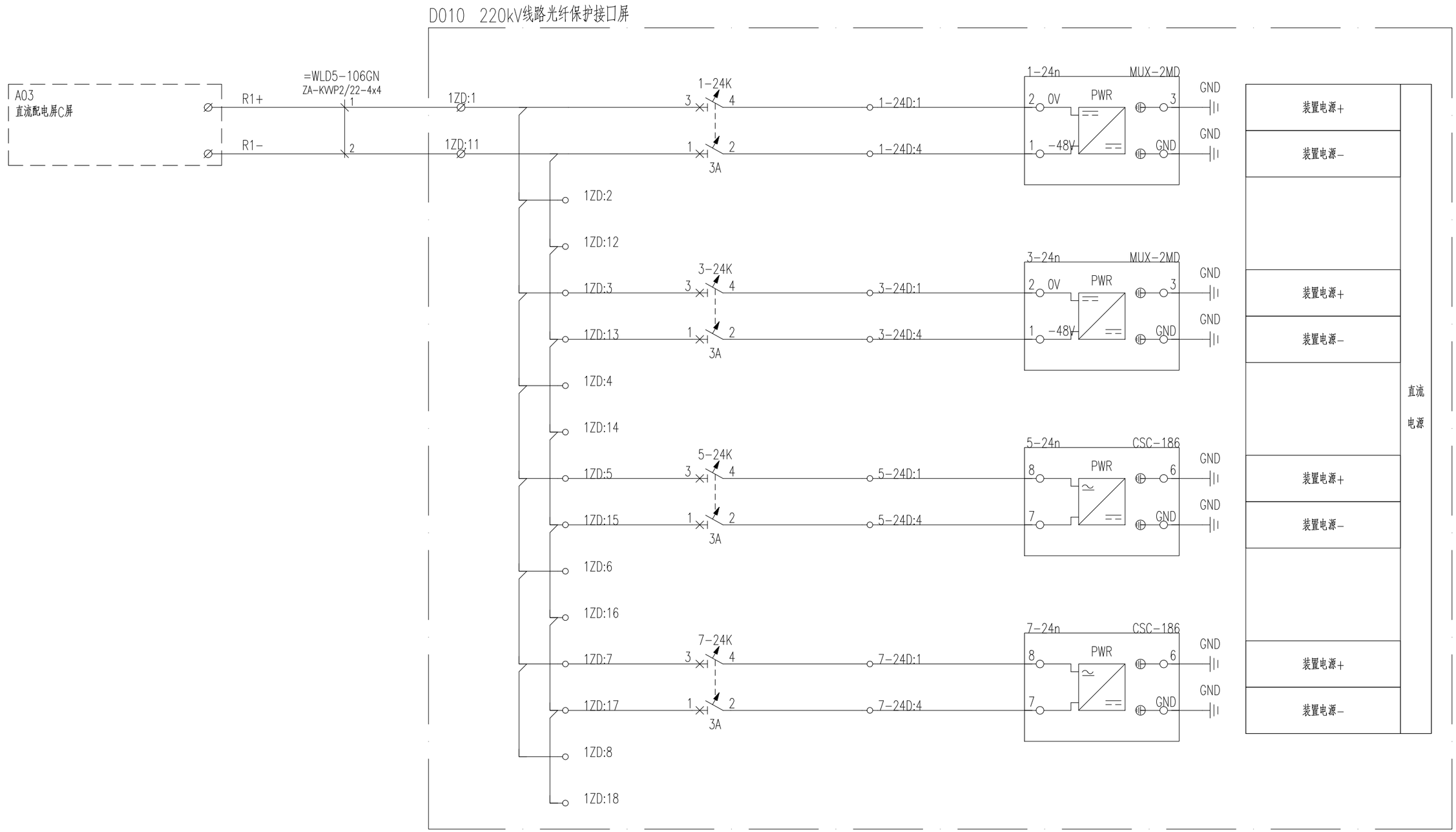

CEPC 中国电力工程顾问集团中南电力设计院有限公司 CENTRAL SOUTHERN CHINA ELECTRIC POWER DESIGN INSTITUTE CO., LTD. OF CHINA POWER ENGINEERING CONSULTING GROUP				500kV平果变电站	施工图
批准/审定		设 计		220kV线路光纤保护接口屏电源回路图一	
审 核		比 例			
校 核		日 期		图 号	40-B1511-E23S-D0201-029

CPECC CSEPDI

297X420

版权所有，不得翻印
图形文件名

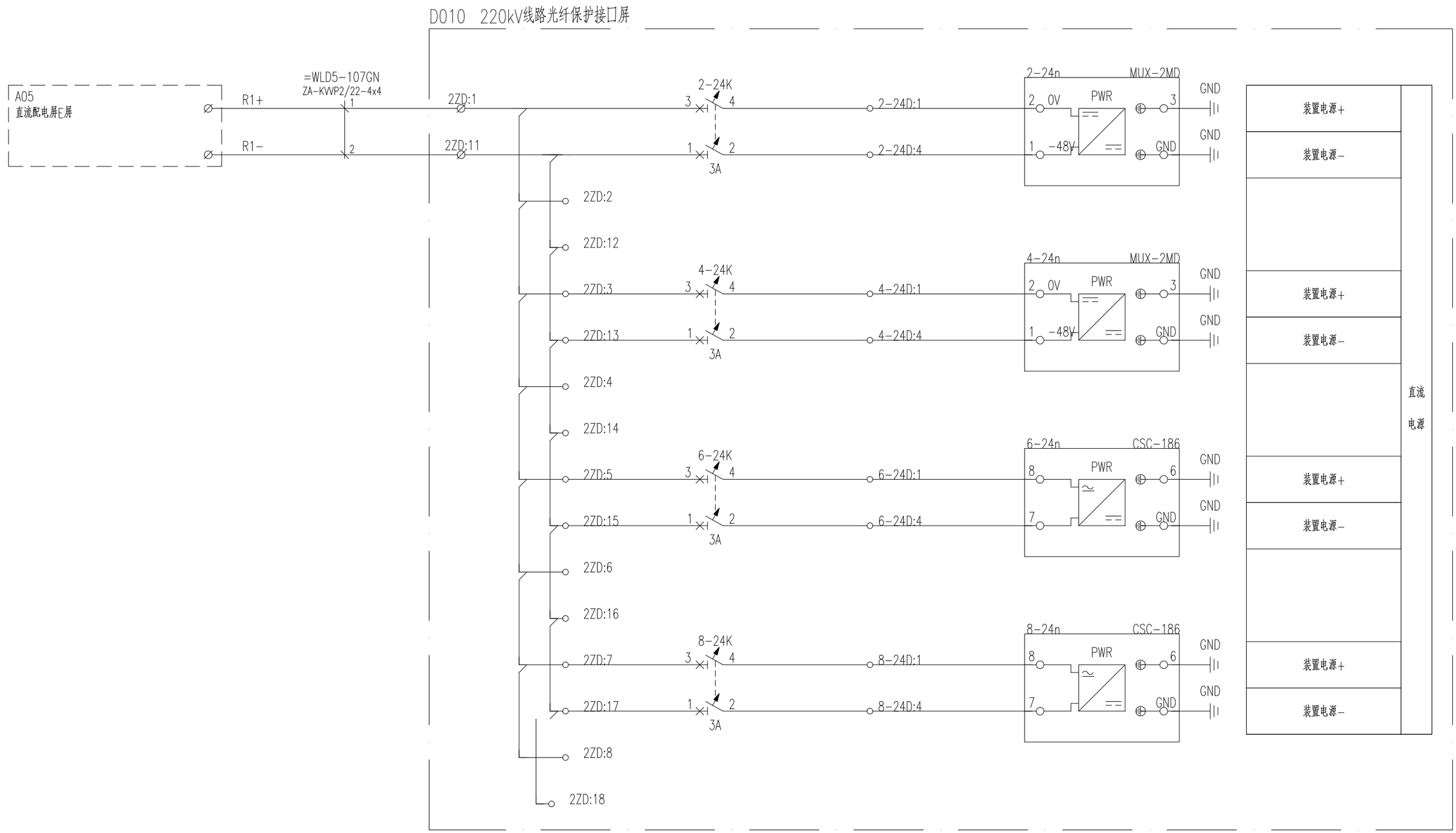

中国电力工程顾问集团中南电力设计院有限公司 CENTRAL SOUTHERN CHINA ELECTRIC POWER DESIGN INSTITUTE CO., LTD. OF CHINA POWER ENGINEERING CONSULTING GROUP				500kV平果变电站	施工图
批准/审定		设 计		220kV线路光纤保护接口屏电源回路图二	
审 核		比 例			
校 核		日 期		图 号	40-B1511-E23S-D0201-030

297X420

版权所有，不得翻印

图形文件名

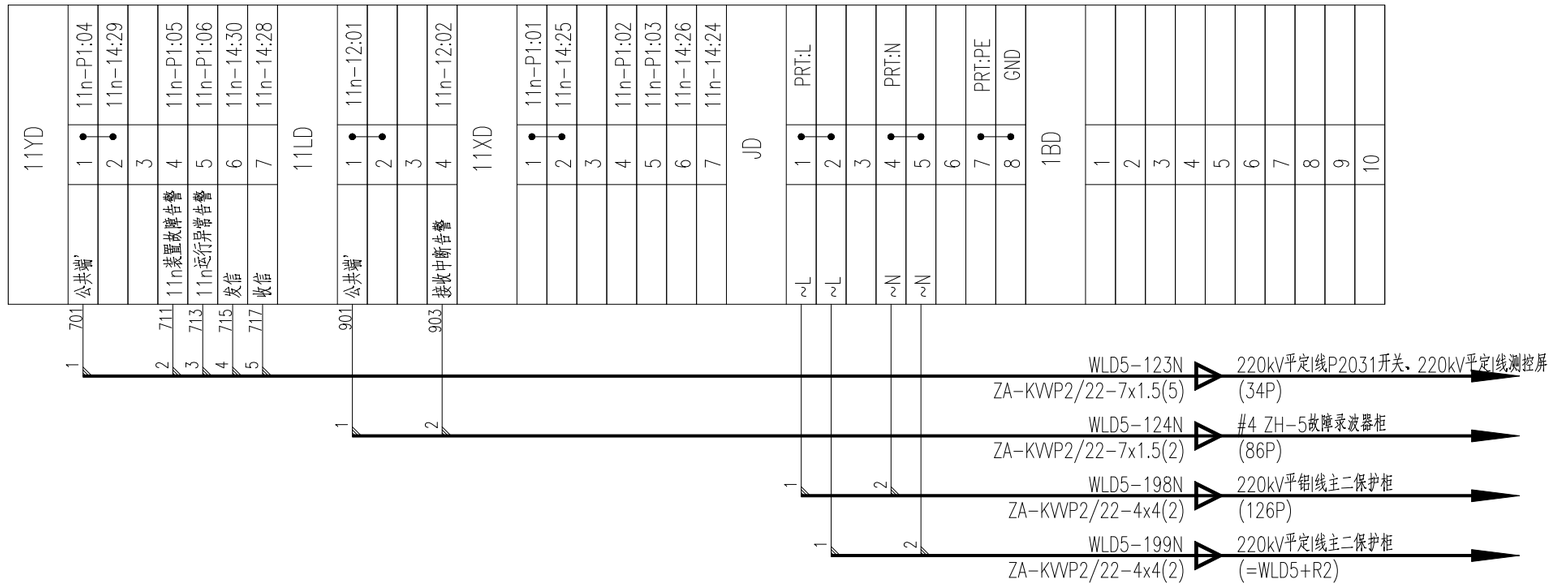

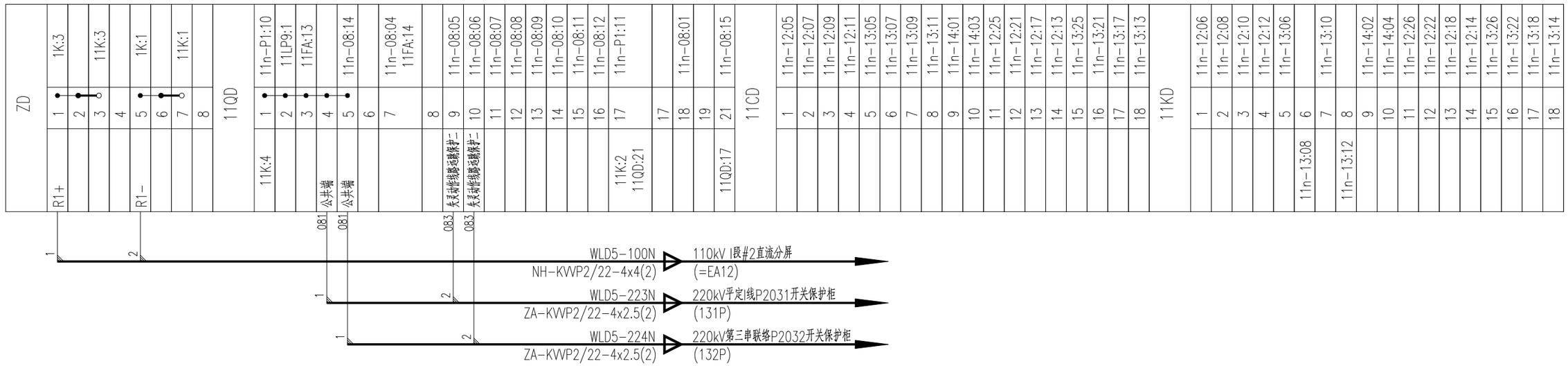

注：ZD:2端子和ZD:3端子之间添加端子互联。
ZD:6端子和ZD:7端子之间添加端子互联。

中国电力工程顾问集团中南电力设计院有限公司 CENTRAL SOUTHERN CHINA ELECTRIC POWER DESIGN INSTITUTE CO., LTD. OF CHINA POWER ENGINEERING CONSULTING GROUP				500kV平果变电站	施工图
批准/审定		设 计		220kV平定I线主一保护柜左侧端子排图	
审 核		比 例			
校 核		日 期		图 号	40-B1511-E23S-D0201-031

CPECC CSEPDI

297X420

版权所有，不得翻印
图形文件名

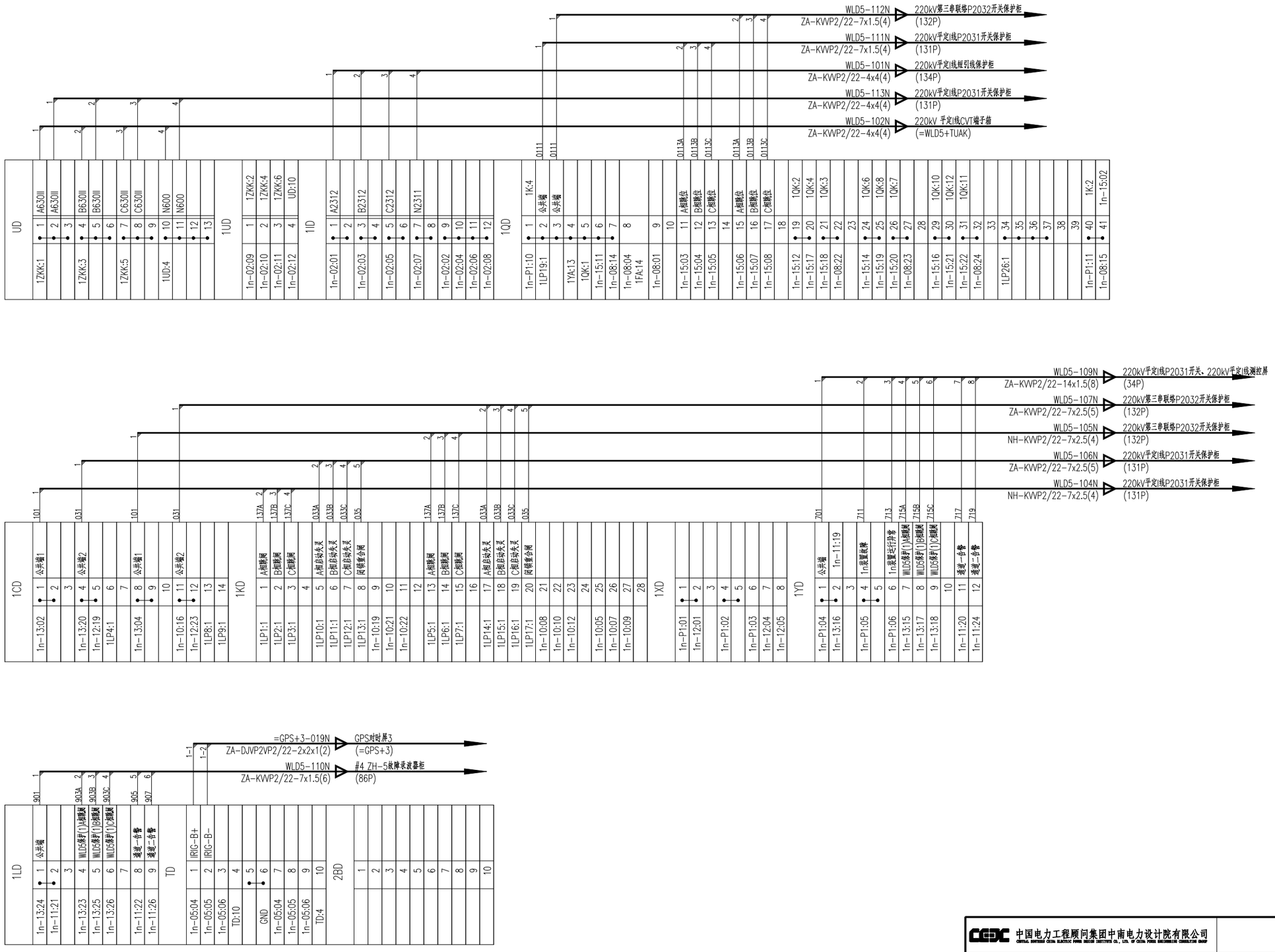

中国电力工程顾问集团中南电力设计院有限公司	500kV平果变电站
	施工图
批准/审定	设 计
审 核	比 例
校 核	日 期
220kV平定I线主一保护柜右侧端子排图	
图 号	40-B1511-E23S-D0201-032

420X594

版权所有，不得翻印
图形文件名

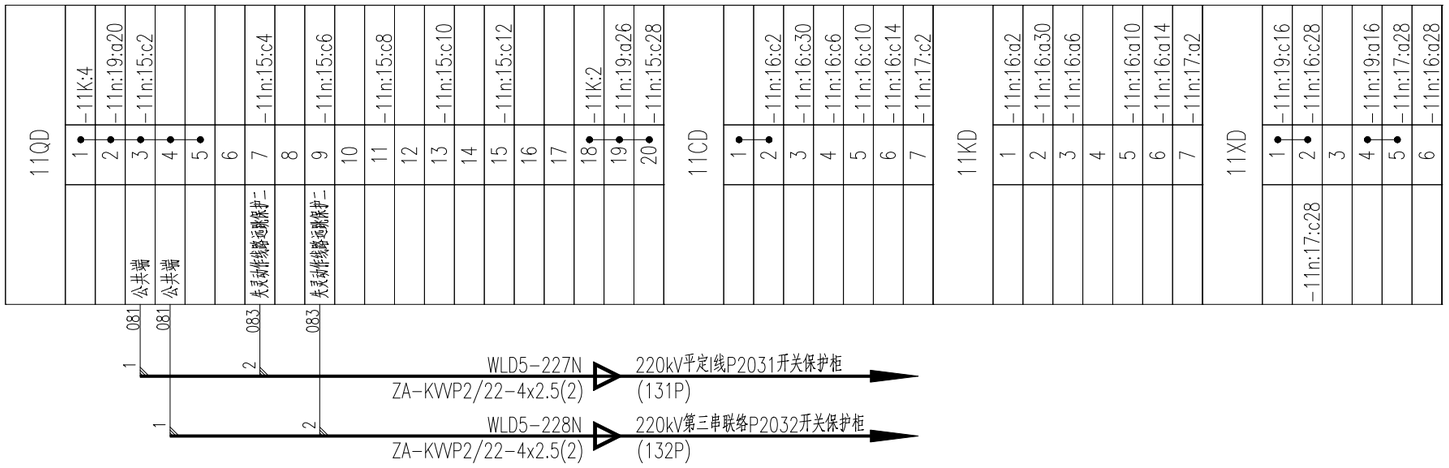

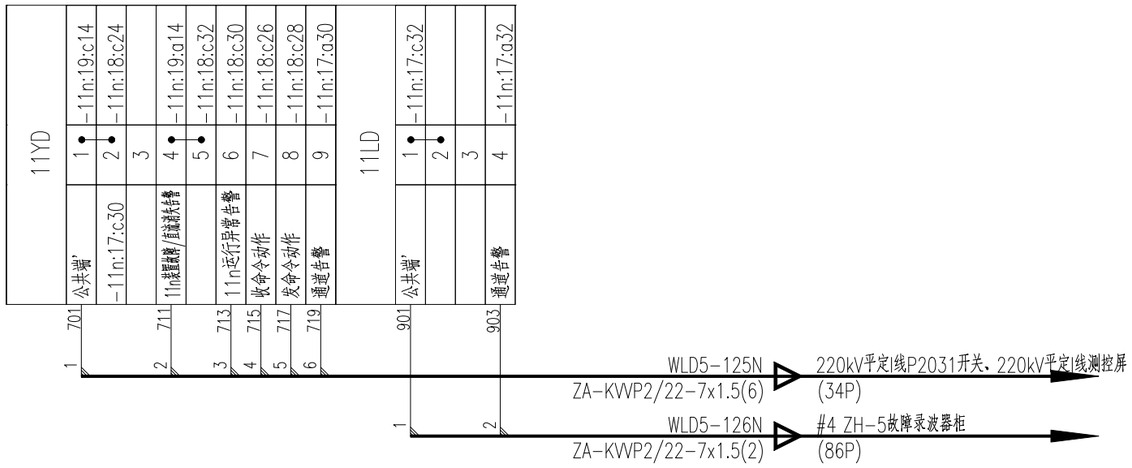

中国电力工程顾问集团中南电力设计院有限公司 CENTRAL SOUTHERN CHINA ELECTRIC POWER DESIGN INSTITUTE CO., LTD. OF CHINA POWER ENGINEERING CONSULTING GROUP		500kV平果变电站	施工图
批准/审定	设 计	220kV平定I线主二保护柜左侧端子排图	
审 核	比 例		
校 核	日 期	图 号	40-B1511-E23S-D0201-033

CPECC CSEPDI

297X420

版权所有，不得翻印
图形文件名

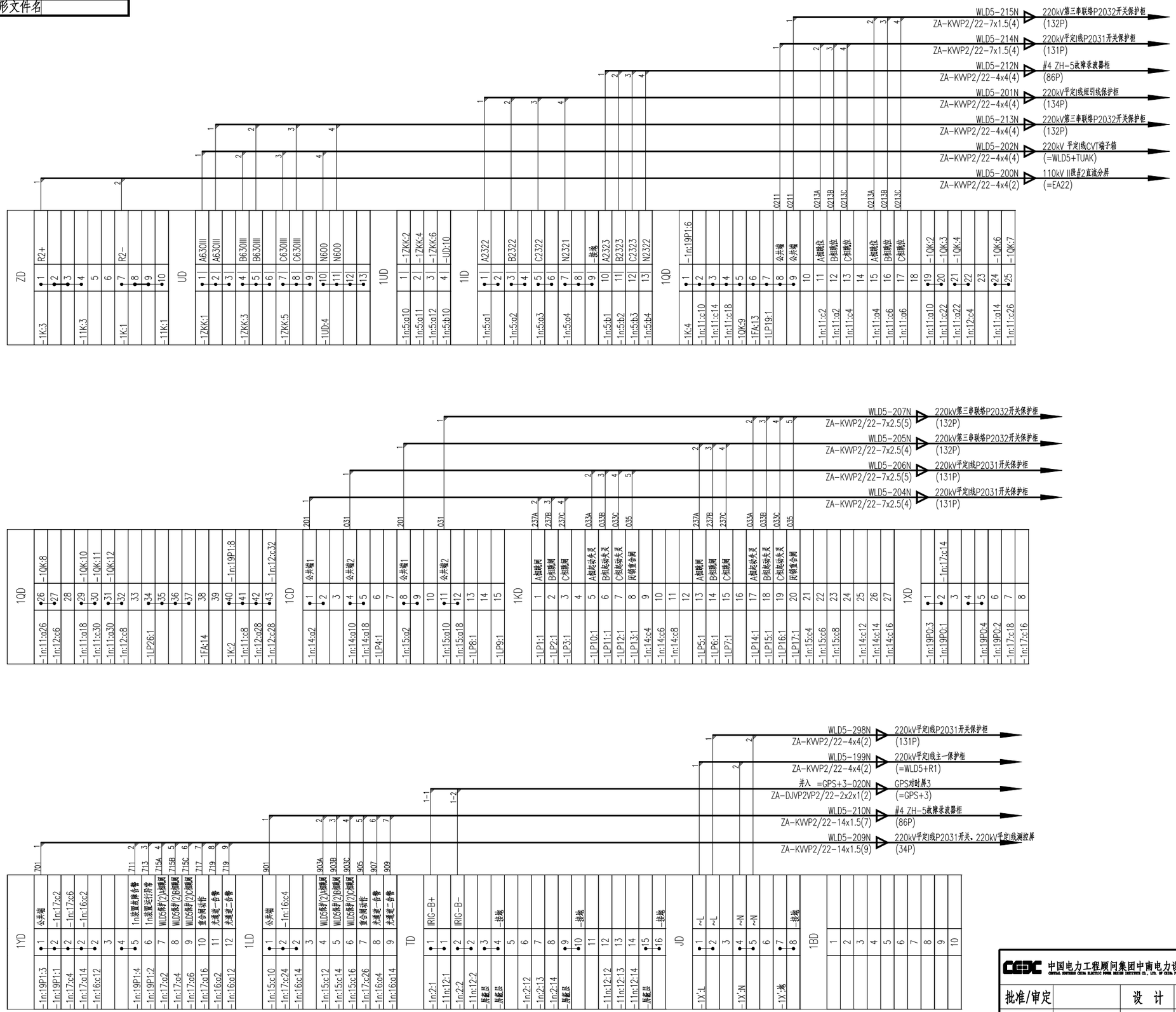

注：ZD:2端子和ZD:3端子之间添加端子互联。
ZD:8端子和ZD:9端子之间添加端子互联。

中国电力工程顾问集团中南电力设计院有限公司		500kV平果变电站	施工图
批准/审定	设 计	220kV平定I线主二保护柜右侧端子排图	
审 核	比 例		
校 核	日 期	图 号	40-B1511-E23S-D0201-034

420X594