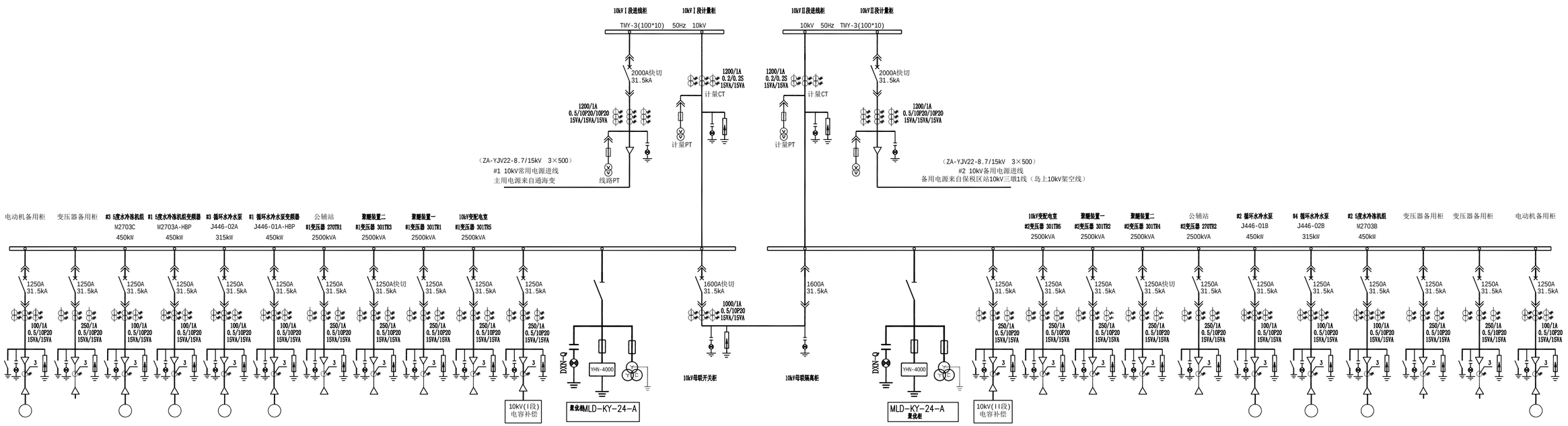

全厂电气主接线图

附件一