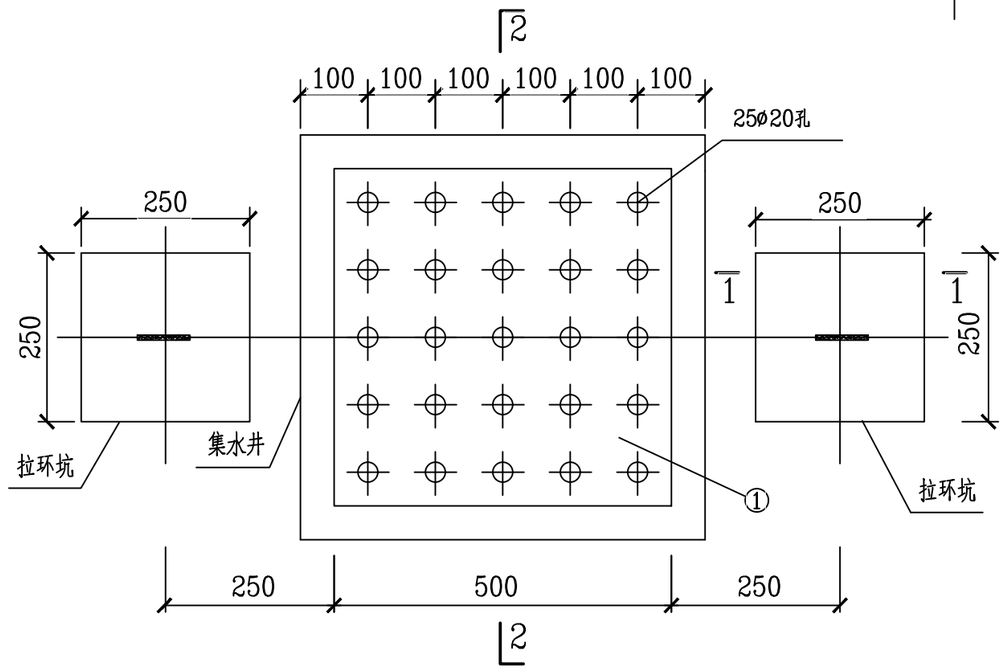

底板集水井与两侧拉环坑详图

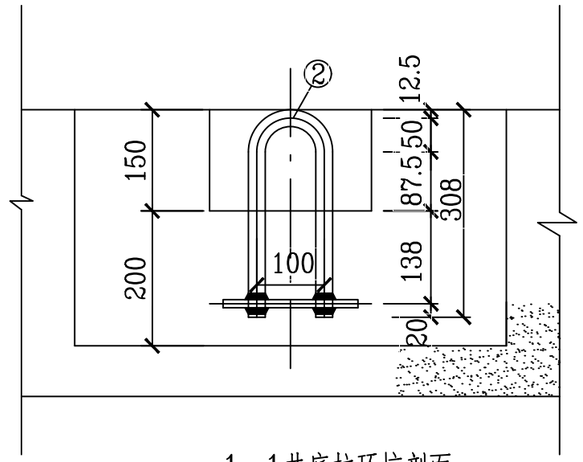

1－1井底拉环坑剖面

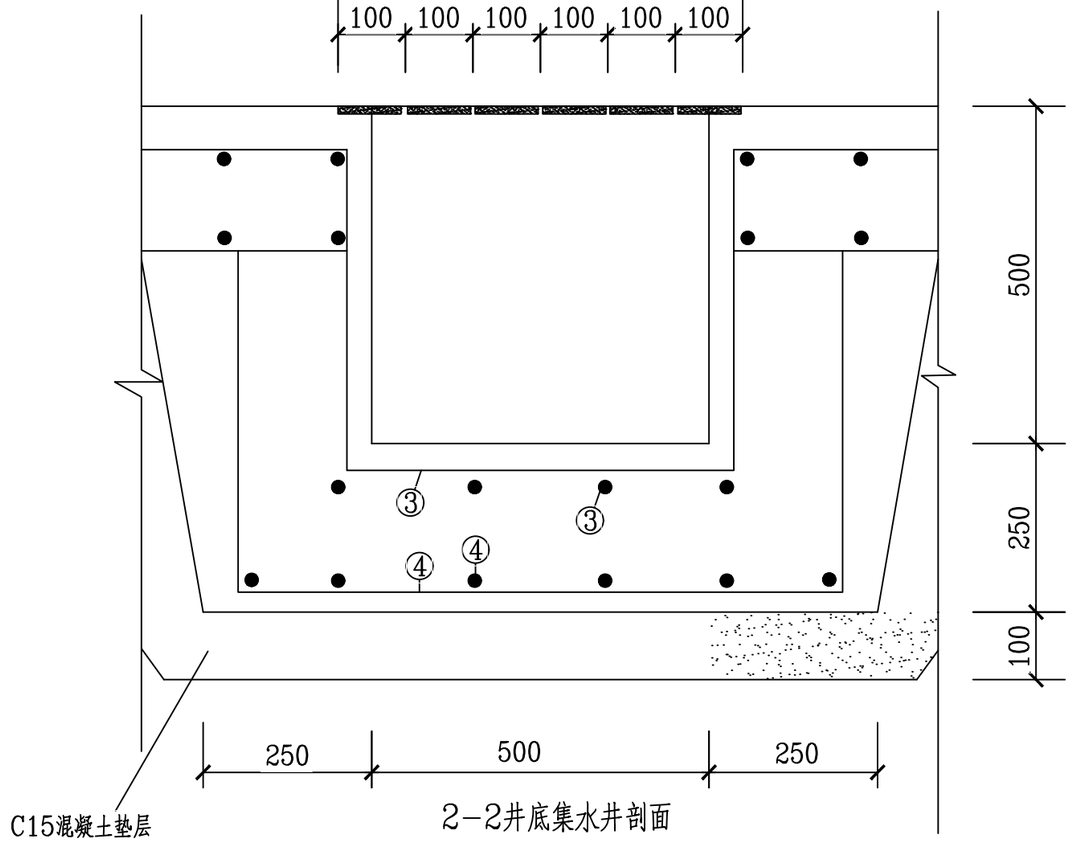

2－2井底集水井剖面

集水坑材料表					
编号	规格	长度(mm)	数量	重量(kg)	备 注
1	-8x600	600	1	22.6	钢盖板
2	U型拉环		2	8.8	
3	φ12	2900	8	20.6	500 500 670 560 670
4	φ12	3260	12	34.7	500 500 670 920 670
钢材重量:86.7kg					

柳州电力勘察设计有限公司				110kV振华变电站配套110kV线路工程	施工图 设计阶段
批 准	吕[illegible]	校 核	李[illegible]	集水井、拉环坑详图	
核 定	[illegible]	设 计	望[illegible]		
审 查	[illegible]	制 图			
日 期	2025年07月	比 例		图 号	S2019035S-T0103-09A