SIZE:A2+0=0.50A1

正视图

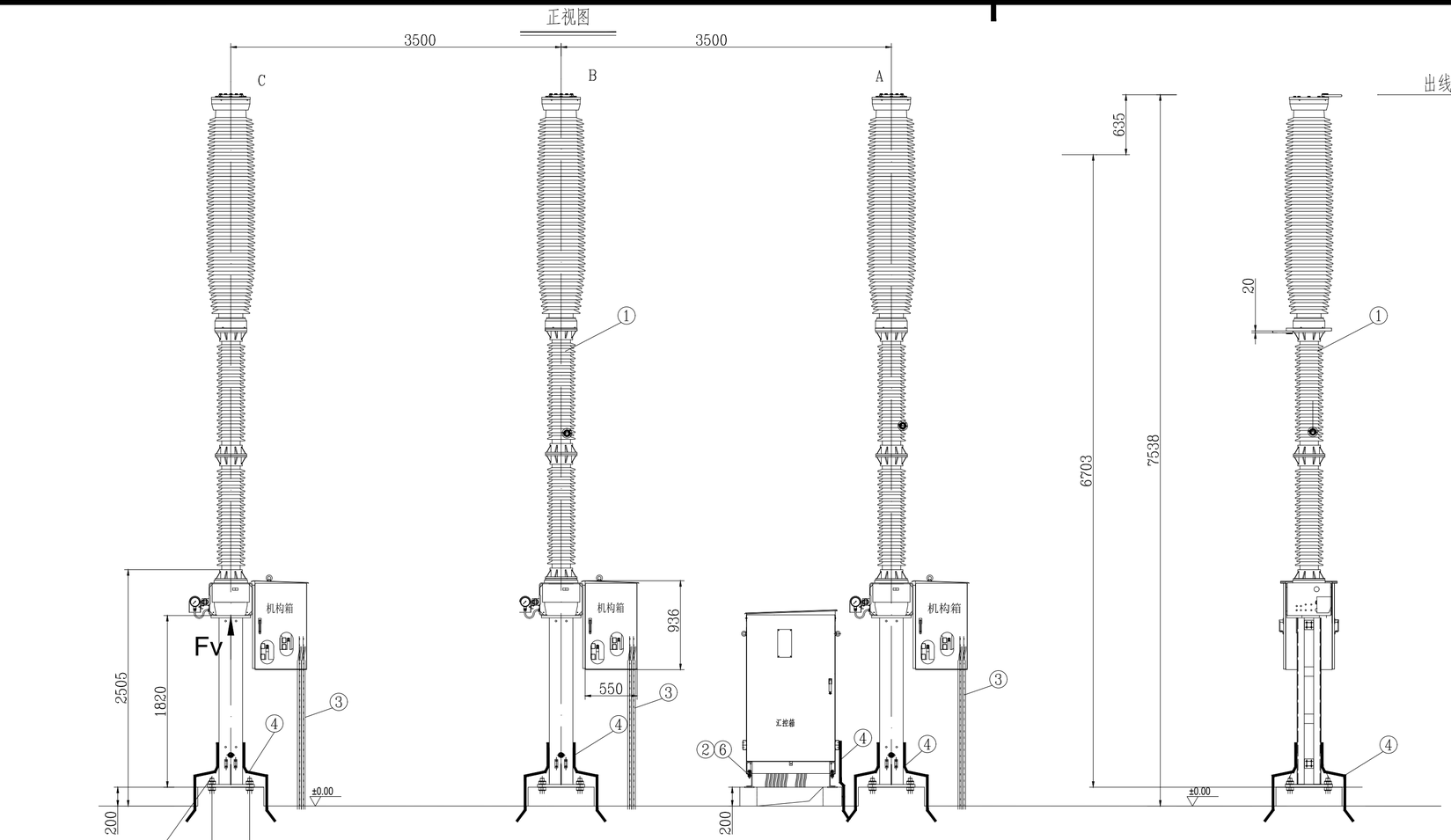

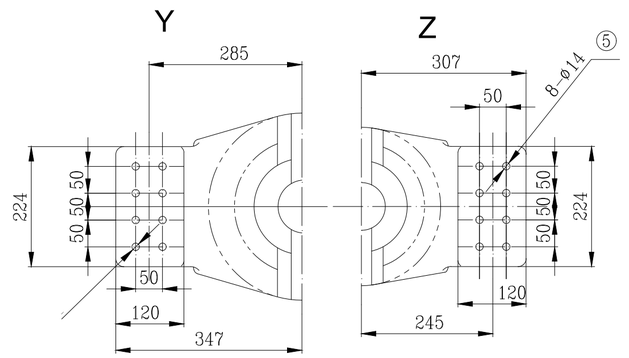

汇控箱底部尺寸

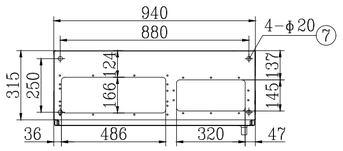

槽钢加工尺寸图

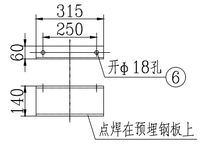

基础图

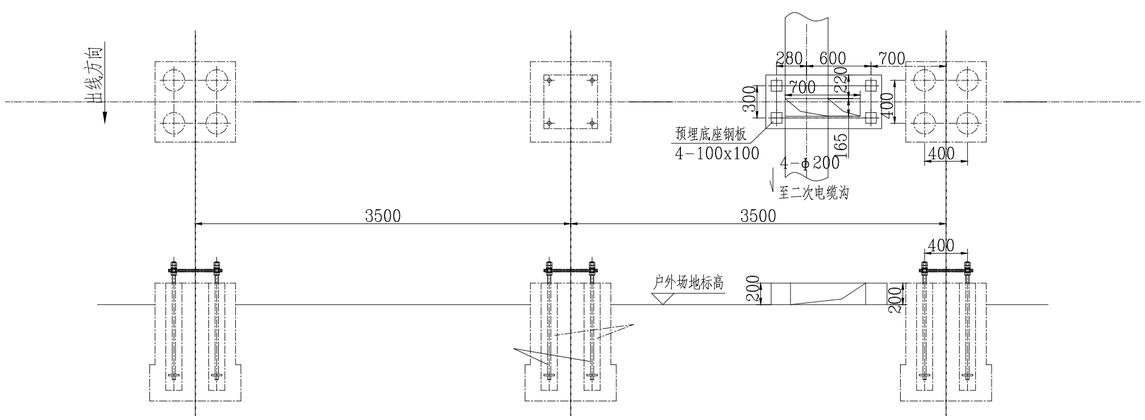

设 备 材 料 表

序号	设备名称	型 号 及 规 范	单位	数量	备 注
1	220kV SF6断路器	3AP1 FI-252, 4000A, 50kA/3s 单断口垂直瓷柱式, 分相操作, 弹簧操动机构	组	1	西门子(杭州)高压开关有限公司
2	热镀锌槽钢	#14x315	根	2	汇控箱安装底座
3	二次电缆保护管	热镀锌钢管, DN50, δ≥3.5mm	m	60	
4	接地扁钢	热镀锌扁钢, -60x6	m	60	
5	热镀锌螺栓	M12x80, 配套弹簧垫圈、平垫片等。	套	48	
6	热镀锌螺栓	M12x55, 配套弹簧垫圈、平垫片等。	套	28	
7	热镀锌螺栓	M16x80, 配套弹簧垫圈、平垫片等。	套	4	
8	阻燃绝缘铜绞线	S=120mm2	m	30	机构箱与支架接地
9	铜鼻子	DT-120	个	8	
10					

说明：本期断路器本体基础利旧，地脚螺栓由设备厂家配套提供,同时利用-60x6热镀锌扁钢将设备支架与主地网可靠连接。

只新建汇控箱基础.

广西博阳电力勘察设计有限公司 GUANGXI BOYANG ELECTRIC POWER SURVEY & DESIGN CO.,LTD.				变电管理一所500kV邕州站220kV屯邕线2058开关LTB245型断路器更换项目（紧急） 工程	施工图 设计阶段
核 定	莫柏柏	校 核		220kV SF6断路器安装图	
审 查	莫柏柏	设计(勘察)	江铭宇		
日 期	2026年10月20日	比 例	1:40	图 号	B3381S-D0101-01

0123456789A